Veroval®

activity tracker

DE - Aktivitätsarmband
Gebrauchsanleitung ..... 2 - 44
IT - Braccialetto per attività fisica
Istruzioni per l'uso ..... 45 - 87
FR - Bracelet d'activité
Mode d'emploi ..... 88 - 130

Garantieurkunde / Certificato di garanzia / Certificat de garantie 131

HARTMANN

DE Deutsch

Sehr geehrte Kundin, sehr geehrter Kunde,

wir freuen uns, dass Sie sich für das Veroval® Aktivitätsarmband aus dem Hause HARTMANN entschieden haben. Das Aktivitätsarmband ermöglicht die gezielte Analyse von Aktivitäten sowie eine umfangreiche Schlafanalyse. Alle Daten können über die Veroval® medi.connect App und Software auf dem Smartphone/Tablet bzw. PC verwaltet und analysiert werden.

Bitte lesen Sie diese Gebrauchsanleitung vor der erstmaligen Anwendung sorgfältig durch, denn die korrekte Nutzung des Aktivitätsarmbands ist nur bei richtiger Handhabung möglich. Die Nichtbeachtung dieser Gebrauchsanleitung kann zu Verletzungen oder zu Schäden am Armband führen. Die Gebrauchsanleitung basiert auf den in der Europäischen Union gültigen Normen und Regeln. Beachten Sie im Ausland auch landesspezifische Richtlinien und Gesetze. Bewahren Sie die Gebrauchsanleitung sorgfältig auf und machen Sie sie auch anderen Benutzern zugänglich. Überprüfen Sie das Gerät auf äußere Unversehrtheit der Verpackung und auf die Vollständigkeit des Inhalts.

Lieferumfang:

- Aktivitätsarmband
- USB-*Bluetooth*®-Adapter
- Gebrauchsanleitung mit Garantieurkunde

Inhaltsverzeichnis

1. Gerätebeschreibung 4
2. Wichtige Hinweise 5
3. Inbetriebnahme 12
4. Verwendung des Aktivitätsarmbands 19
5. Erklärung von Fehleranzeigen 37
6. Pflege des Gerätes 40
7. Garantiebedingungen 41
8. Kontaktdaten bei Kundenfragen 42
9. Technische Daten 43

1. Gerätebeschreibung

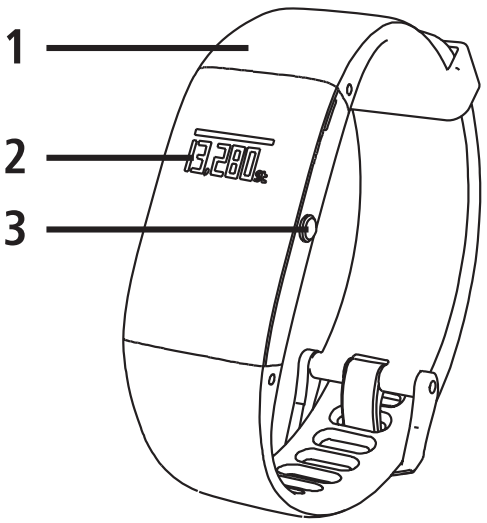

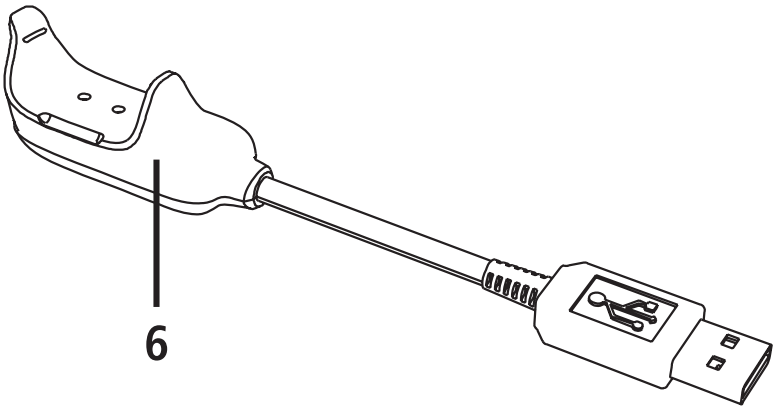

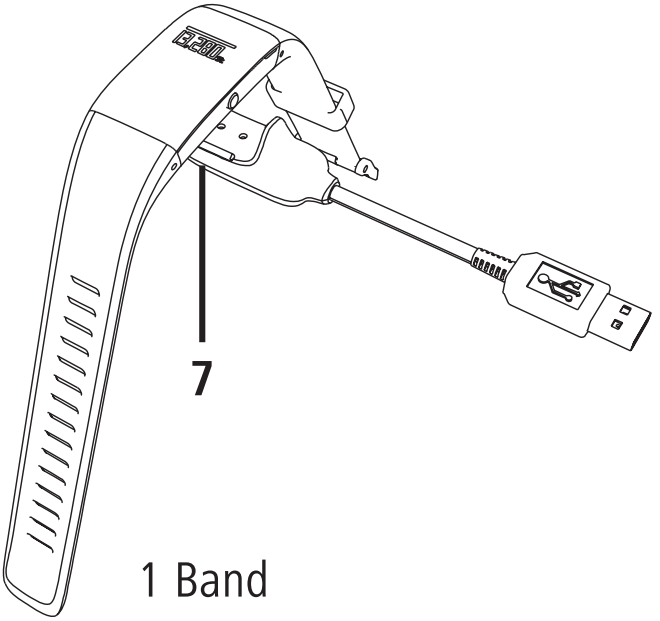

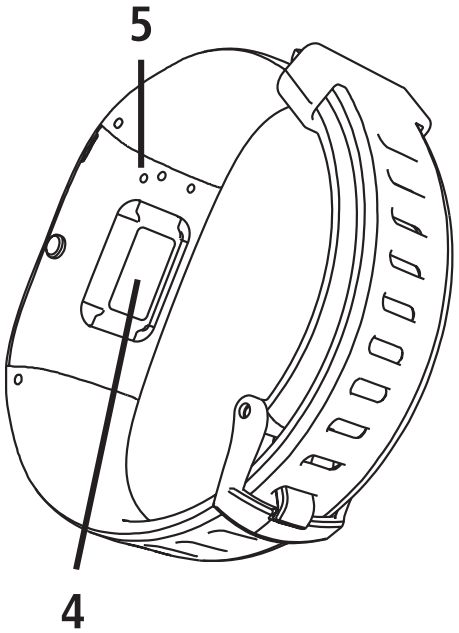

1 Band
2 Anzeigemodul mit Display
3 Menü-Taste
4 Optischer Sensor
5 Reset-Taste
6 USB-*Bluetooth*®-Adapter
7 Datentransfer / Laden des Akkus über USB-*Bluetooth*®-Adapter

2. Wichtige Hinweise

Zeichenerklärung

Die folgenden Symbole und Signalworte werden in dieser Gebrauchsanleitung, auf dem Armband oder auf der Verpackung verwendet:

Bitte beachten

Dieses Symbol gibt Ihnen nützliche Zusatzinformationen zum Zusammenbau oder zum Betrieb.

DE Deutsch

Beachtung der Gebrauchsanleitung

CE

Konformitätserklärung (siehe Kapitel „Konformitätserklärung“): Mit diesem Symbol gekennzeichnete Produkte erfüllen alle anzuwendenden Gemeinschaftsvorschriften des Europäischen Wirschaftsraums.

Der Grüne Punkt – Duales System Deutschland GmbH. Er dient dem Endverbraucher als Hinweis darauf, dass der Hersteller für diese Verpackung die Pflichten der Verpackungsverordnung erfüllt hat.

⎓ Gleichstrom

LOT Chargenbezeichnung

REF Bestellnummer

Bestimmungsgemäßer Gebrauch

Das Armband ist ausschließlich zur Aufzeichnung Ihrer Aktivitäten und Schlafgewohnheiten konzipiert. Es dient dazu, Daten zu sammeln, die Sie mithilfe der Veroval® medi.connect App (Smartphone/Tablet) bzw. Software (PC) auswerten können. Mithilfe dieser Daten können Sie Ihre Fitness-, Aktivitäts- und Schlafziele verfolgen.

Das Armband ist nur für den Privatgebrauch bestimmt und nicht für den gewerblichen, therapeutischen oder medizinischen Bereich geeignet. Es ist kein Kinderspielzeug und kein medizinisches Gerät. Verwenden Sie das Armband nur wie in dieser Gebrauchsanleitung beschrieben. Jede andere Verwendung gilt als nicht bestimmungsgemäß und kann zu Sach- oder zu Personenschäden führen. Der Hersteller oder Händler übernimmt keine Haftung für Schäden, die durch nicht bestimmungsgemäßen oder falschen Gebrauch entstanden sind.

DE Deutsch

⚠ Sicherheitshinweise zum Gerät und zur Verpackung

- Wenn Sie einen Herzschrittmacher tragen, besprechen Sie sich mit Ihrem Arzt, bevor Sie das Armband das erste Mal tragen.
- Akkus können explodieren, wenn sie stark erhitzt werden.
- Erhitzen Sie das Anzeigemodul nicht.
- Halten Sie das Armband von heißen Oberflächen fern.
- Werfen Sie das Anzeigemodul nicht ins offene Feuer.
- Laden Sie den Akku nicht in unmittelbarer Nähe von heißen Oberflächen oder Gegenständen auf.
- Gefahren für Kinder durch Mangel an Erfahrung und Wissen sowie Personen mit verringerten physischen, sensorischen oder mentalen Fähigkeiten.

  Dieses Armband kann von Kindern ab acht Jahren sowie von Personen mit verringerten physischen, sensorischen oder mentalen Fähigkeiten oder Mangel an Erfahrung und Wissen benutzt werden, wenn sie beaufsichtigt werden oder bezüglich des sicheren Gebrauchs des Armbands unterwiesen wurden und die daraus resultierenden Gefahren verstanden haben. Kinder dürfen nicht mit dem Armband spielen. Reinigung und Benutzerwartung dürfen nicht von Kindern durchgeführt werden, es sei denn, sie sind acht Jahre oder älter und werden beaufsichtigt.
- Halten Sie Kinder vom Verpackungsmaterial fern (Erstickungsgefahr).
- Ausgelaufene Batteriesäure kann zu Verätzungen führen.
- Vermeiden Sie den Kontakt von Batteriesäure mit Haut, Augen und Schleimhäuten.

- Spülen Sie bei Kontakt mit der Batteriesäure die betroffenen Stellen sofort mit reichlich klarem Wasser und suchen Sie einen Arzt auf.
- Verwenden Sie das Armband nicht, wenn es sichtbare Schäden aufweist.
- Öffnen Sie das Gehäuse des Anzeigemoduls nicht. Eine Reparatur muss von Fachkräften vorgenommen werden. Bei eigenständig durchgeführten Reparaturen oder falscher Verwendung sind Haftungs- und Garantieansprüche ausgeschlossen.

Meiden Sie starke Magnetfelder (z. B. Transformatoren). Diese könnten für Abweichungen in der Übertragung der gemessenen Daten verantwortlich sein.

- Unsachgemäßer Umgang mit dem Armband kann zu Beschädigungen führen.
- Unsachgemäße Reinigung kann zu Beschädigungen führen.

- Verwenden Sie keine aggressiven Reinigungsmittel, Bürsten mit Metall- oder Nylonborsten sowie keine scharfen oder metallischen Reinigungsgegenstände wie Messer, harte Spachtel und dergleichen. Diese können die Oberflächen beschädigen.
- Halten Sie scharfe Gegenstände vom Armband fern.
- Nehmen Sie den Akku nicht aus dem Anzeigemodul heraus; er ist fest integriert und nicht austauschbar.
- Laden Sie den leeren Akku nur über den mitgelieferten USB-*Bluetooth*®-Adapter an einem PC oder mittels externer Stromversorgung auf.
- Benutzen Sie das Armband bei einer Umgebungstemperatur zwischen -10 °C und +50 °C.
- Platzieren Sie keine Gegenstände auf dem Armband und üben Sie keinen Druck auf das Display aus.

⚠ Genauigkeit der Ergebnisse

- Beachten Sie, dass die von dem Aktivitätsarmband ermittelten Werte nur eine Annäherung an die medizinischen realen Analysewerte des Körpers darstellen. Nur der Facharzt kann mit medizinischen Methoden eine exakte Ermittlung von Analysewerten vornehmen.
- Wenn Sie vor der Messung rauchen oder Alkohol trinken, weicht Ihr Puls eventuell von der normalen Messung ab.

Hinweise zur Entsorgung

- Entsorgen Sie die Verpackung sortenrein. Geben Sie Pappe und Karton zum Altpapier, Folien in die Wertstoffsammlung.

- Im Interesse des Umweltschutzes dürfen verbrauchte Akkus nicht im Hausmüll entsorgt werden. Bitte beachten Sie die jeweils gültigen Entsorgungsvorschriften, oder nutzen Sie öffentliche Sammelstellen.

- Dieses Produkt unterliegt der Europäischen Richtlinie 2012/19/EU über Elektro- und Elektronik-Altgeräte und ist entsprechend gekennzeichnet. Entsorgen Sie elektronische Geräte nie mit dem Haushaltsabfall. Bitte informieren Sie sich über die örtlichen Bestimmungen zur ordnungsgemäßen Entsorgung von elektrischen und elektronischen Produkten. Die ordnungsgemäße Entsorgung dient dem Schutz der Umwelt und der menschlichen Gesundheit.

3. Inbetriebnahme

■ Entfernen Sie die Schutzfolie vom Display

Armband erstmalig einschalten

■ Beim Einschalten spüren Sie beim Drücken der Menü-Taste wenig Widerstand. Lassen Sie die Menü-Taste trotzdem nicht los.

Laden Sie das Armband vor der ersten Benutzung vollständig auf. Bevor Sie den Akku aufladen können, muss das Armband einmal eingeschaltet werden.

■ Halten Sie die Menü-Taste (3) acht Sekunden lang gedrückt. Im Display erscheint 12:00.

■ Verbinden Sie den Akku mit einer Stromquelle, wie im Abschnitt „Akku aufladen“ beschrieben.

Akku aufladen

■ Verbinden Sie das Armband mit dem USB-*Bluetooth*®-Adapter (siehe Kapitel 1).

■ Schließen Sie den USB-*Bluetooth*®-Adapter an einen PC an.

Sie können zum Aufladen auch einen geeigneten Netz-Adapter mit USB-Anschluss verwenden (nicht im Lieferumfang enthalten).

- Um den Ladestand des Akkus im Display aufzurufen, drücken Sie die Menü-Taste so oft, bis das Batteriesymbol angezeigt wird. Dieses erscheint unmittelbar nach dem Schlafmodus. Das Batteriesymbol wird fünf Sekunden lang angezeigt.
- Der Ladestand wird in folgenden Anzeigen dargestellt:

Anzeige	Ladestand
	78 % – 100 %
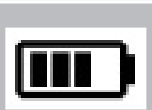	56 % – 77 %
	33 % – 55 %
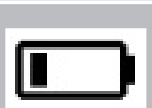	11 % – 32 %
	0 % – 10 %

Wenn der Akku beinahe leer ist, erscheint in der Akkustandsanzeige das nachfolgende Symbol:

Ebenso erscheint dieses Symbol in regelmäßigen Abständen, wenn Sie die Menü-Taste (3) drücken.

Armband anlegen

- Legen Sie das Armband um Ihr Handgelenk (idealerweise hinter dem Handgelenksknöchel) und schließen Sie das Band. Das Band sollte nicht zu fest, aber auch nicht zu locker sitzen, so dass es weder schmerzhaft eng ist noch verloren gehen könnte.

Wir empfehlen, das Armband nicht an der dominanten Hand zu tragen.

Armband einschalten

- Nach der erstmaligen Aktivierung können Sie das Armband einfach nach Bedarf ein- und ausschalten. Drücken Sie die Menü-Taste (3) zwei Sekunden lang. Im Display erscheint der Uhrzeit-Modus.

Armband ausschalten

- Drücken Sie im Uhrzeit-Modus die Menü-Taste (3) zwei Sekunden lang.
- Im Display erscheinen die Anzeigen „Pair?“ und „Off?“.
- Während der Anzeige „Off?“ drücken Sie die Menü-Taste, um das Armband auszuschalten. Es erscheint „Bye!“ auf dem Display.

Uhrzeit und Zeitformat einstellen

- Im Uhrzeit-Modus wird die aktuelle Zeit angezeigt. Diese wird von der App automatisch übernommen. Sie können das 24 h- oder das 12 h-Zeitformat in der App einstellen.

Nutzung des Armbands mit der Veroval® medi.connect App/Software

- Sie können das Aktivitätsarmband mit Ihrem Smartphone / Tablet oder PC nutzen. Mit der Veroval® medi.connect App / Software können Sie Ihre Daten speichern und verwalten. Sie können sich auch die Daten anderer Veroval® Geräte anzeigen lassen (mit der Software auch bearbeiten).
- Eine Verwendung des Aktivitätsarmbands ohne App / Software ist ebenfalls möglich, jedoch mit Einschränkungen verbunden (siehe Seite 36).

Kompatible Geräte

Folgende Geräte, die über *Bluetooth*® 4.0 oder höher oder einen USB-Anschluss am PC verfügen, sind mit dem Armband und der Veroval® medi.connect App (Smartphone/Tablet) bzw. Software (PC) kompatibel:

- Smartphones und Tablets mit Android™ 4.4 und neuere Versionen
- Apple® iPhone® 4s und neuere Versionen
- Apple® iPad® der 3. Generation und neuere Versionen
- Apple® iPad mini™
- Apple® iPad Air™ und neuere Versionen
- PC mit Windows 7, 8 und 10 (solange offiziell von Microsoft unterstützt)

Eine detaillierte Liste kompatibler Geräte finden Sie auf unserer Internetseite unter www.veroval.info

Veroval® medi.connect App herunterladen und installieren

- Um das Armband zusammen mit der App nutzen zu können, müssen Sie die App herunterladen und z. B. auf Ihrem Smartphone installieren.
- Laden Sie hierzu die App aus dem App Store bzw. Google Play Store herunter. Sie können die App auch von unserer Internetseite (www.veroval.info) herunterladen. (Um lange Ladezeiten und gegebenenfalls damit verbundene Kosten zu vermeiden, empfiehlt es sich, für den Download eine WLAN-Verbindung zu benutzen.)
- Installieren Sie die App auf Ihrem Smartphone. Befolgen Sie dazu die Anweisungen in der App Schritt für Schritt.

Armband mit der App verbinden

Achten Sie darauf, dass die *Bluetooth*®-Funktion bei Ihrem Smartphone/Tablet aktiviert ist.

- Kehren Sie nach Abschluss der Benutzereinstellungen in das „Einstellungen"-Menü zurück.
- Wählen Sie das Symbol „Aktivitätsarmband". Jetzt können Sie weitere Einstellungen zur optimalen Verwendung Ihres Armbandes vornehmen.
- Um das Armband mit Ihrem Smartphone zu verbinden, wählen Sie im Feld „Pairing" den Punkt „Verbinden". Ein Hinweisfenster erscheint.
- Drücken Sie in diesem Fenster auf „Jetzt verbinden". Wählen Sie „Pair?" am Anzeigemodul (2), indem Sie die Menü-Taste (3) im Uhrzeit-Modus etwa

zwei Sekunden lang gedrückt halten. Es erscheint die Anzeige „Pair?“ im Display (2).

- Drücken Sie die Menü-Taste (3) erneut.
- Im Display erscheint die Anzeige „Pairing...“ für etwa 20 Sekunden. Das Armband verbindet sich in dieser Zeit mit Ihrem Smartphone. Wenn die Verbindung erfolgreich hergestellt ist, erscheint das Symbol ✔ im Display. Wenn die Verbindung nicht hergestellt werden konnte, erscheint das Symbol ✖ im Display (zur Erklärung von Fehleranzeigen siehe Kapitel 5).
- Wenn Sie das Armband erfolgreich mit Ihrem Smartphone verbunden haben, kehren Sie zurück zur Übersicht.
- Von dort gelangen Sie über das Feld „Aktivität“ zu allen Auswertungen der gemessenen Daten. Sobald Sie das Armband mit der App verbunden haben, werden alle aufgezeichneten Daten auf diese übertragen.

Haben Sie in der App die Option „Registrieren“ gewählt, dann können Sie auch über andere internetfähige Geräte auf Ihre Daten zugreifen. Denn bei aktivierter Internetverbindung auf Ihrem Smartphone werden Datenübertragungen automatisch von der App auf unsere Internetseite hochgeladen und dort gespeichert. Dadurch stehen sie Ihnen jederzeit zur Verfügung.

Armband mit der Veroval® medi.connect Software verwenden

- Schließen Sie das Armband über den USB-*Bluetooth*®-Adapter direkt an den USB-Port Ihres PCs an und folgen Sie den weiteren Hinweisen in der Software.

4. Verwendung des Aktivitätsarmbands

- Um Ihre Fitness-, Aktivitäts- und Schlafziele zu erreichen, können Sie mit dem Armband Ihre Aktivitäten und Schlafgewohnheiten aufzeichnen.
- Um 24 Uhr werden die gemessenen Werte automatisch auf Null zurückgesetzt.
- In den Modi „Schritte“, „Distanz“ und „Kalorien“ können Sie anhand einer Fortschrittsleiste sehen, wie nah Sie Ihrem gesetzten Ziel sind. Wenn Sie Ihr Ziel erreichen, blinkt die entsprechende Fortschrittsleiste, und ein akustisches Signal ertönt. Sie können über die Veroval® medi.connect App/ Software das akustische Signal ein- und ausschalten sowie Ihre persönlichen Ziele einstellen.
- In der App / Software gibt es für jeden Zielwert eine Detailansicht. Darin können Sie die täglich erfassten Daten aufgeschlüsselt einsehen.
- In der Detailansicht des Schlaf-Modus haben Sie die Möglichkeit, sich Ihre Schlafphasen (Wach-, Leichtschlaf- und Tiefschlafphase) anzeigen zu lassen.

Datenspeicherung

- Das Armband speichert alle gemessenen Daten sieben Tage lang. Vom 8. bis 30. Tag werden nur noch gesamte Tageswerte gespeichert. Wenn Sie das Armband in diesem Zeitraum nicht mit der App/Software verbinden, wird ab dem 31. Tag die älteste Aufzeichnung von der aktuellsten überschrieben.
- Diese Datenspeicherung bezieht sich nicht auf die Trainings-Modi. Siehe hierzu „Trainingswerte ansehen“ (Seite 32).

Das Armband verfügt über folgende Funktionen:

Funktion	Symbol
Uhrzeit	
Aktivitätszeit	
Schrittzähler	
Distanz	
Kalorien	
Pulsmessung	

Funktion	Symbol
Trainingsmodus für Laufen/Gehen	
Trainingsmodus für Schwimmen	
Trainingsmodus für Radfahren	
Schlafmodus	
Akkustands-Anzeige	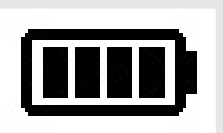
Alarm	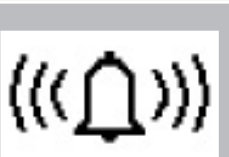

Uhrzeit

- Die erste am Anzeigemodul angezeigte Funktion ist die Uhrzeit. Von hier aus können Sie durch Drücken der Menü-Taste in die anderen Modi wechseln. Das Display erlischt nach drei Sekunden automatisch. Um es wieder einzuschalten, drücken Sie die Menü-Taste erneut.

Sie können in der Veroval® medi.connect App/Software einstellen, ob Sie immer wieder zur Uhrzeit oder zum zuletzt aufgerufenen Modus zurückkehren möchten.

Aktivitätszeit

- Das Armband errechnet die aktive Zeit in Stunden und Minuten.

Schrittzähler

- Das Armband zählt die Schritte, die Sie am Tag zurücklegen. Je mehr Schritte Sie an einem Tag zurückgelegt haben, desto länger wird die Fortschrittsleiste am oberen Displayrand. Daran können Sie den aktuellen Fortschritt zu Ihrem Schrittziel ablesen. Werksseitig sind 10.000 Schritte als Tagesziel eingestellt.

Wenn sich das Armband im Schlaf-Modus befindet, zählt das Armband die Schritte, die Sie zurücklegen, nicht.

Distanz

- Das Armband errechnet die gesamte Distanz, die Sie am Tag zurücklegen, in Kilometern (km). Die Berechnung basiert auf den gezählten Schritten und Ihren individuellen Angaben (Schrittlänge, Körpergröße, Geschlecht), die das Armband aus der App bezieht. Alternativ können Sie Ihre individuelle Schrittlänge über die App einstellen.
- Je mehr Distanz Sie an einem Tag zurückgelegt haben, desto länger wird die Fortschrittsleiste am oberen Displayrand. Daran können Sie den aktuellen Fortschritt zu Ihrem Tagesziel ablesen. Werksseitig sind 6 km als Tagesziel eingestellt.

Im Schlaf-Modus ist der Distanz-Modus deaktiviert.

Kalorien

- Das Armband berechnet die Kalorien, die Sie am Tag verbrennen. Die Berechnung basiert auf Ihrer Aktivität und Ihren individuellen Angaben (Größe, Alter, Geschlecht, Gewicht, Schlafdauer usw.), die das Armband aus der Veroval® medi.connect App/Software bezieht.
- Je mehr Kalorien Sie an einem Tag verbrennen, desto länger wird die Fortschrittsleiste am oberen Displayrand. Daran können Sie den aktuellen Fortschritt zu Ihrem Tagesziel ablesen. Werksseitig sind 3.000 Kilokalorien als Tagesziel eingestellt. Die verbrannten Kalorien können Sie am Armband direkt oder über die App/Software abfragen.

Beachten Sie, dass auch beim Schlafen Kalorien verbrannt werden und die Aufzeichnung der Kalorien ab 24 Uhr beginnt. Wenn Sie morgens aufstehen, werden daher schon verbrauchte Kalorien auf dem Display des Armbands angezeigt.

Pulsmessung

- Das Armband misst Ihren Puls, sobald dieser Modus aufgerufen wird. Der Ausgangspuls ist immer 72 bpm (beats per minute). Nach ein paar Sekunden wird ihr aktueller Puls auf dem Display angezeigt. Nach 45 Sekunden wird die Pulsmessung beendet und das Display schaltet sich automatisch aus.

Trainingsmodus für Laufen/Gehen

Im Trainingsmodus Laufen/Gehen können Sie während des Trainings am Armband folgende Trainingswerte abrufen:

- aktueller Puls (bpm)
- Trainingsdauer (hh:mm:ss)
- zurückgelegte Distanz (km)
- aktuelle Laufzeit (min/km)
- aktuelle Geschwindigkeit (km/h)
- Schritte
- verbrannte Kalorien (kcal)
- aktuelle Uhrzeit

Im Modus Laufen/Gehen werden Ihre aktuellen Trainingsinformationen gespeichert. Am Ende des Trainings können Sie alle Trainingswerte abrufen.

Trainingsmodus für Schwimmen & Radfahren 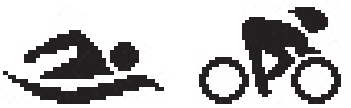

In den Trainingsmodi Schwimmen und Radfahren können Sie während des Trainings am Armband folgende Trainingswerte abrufen:

- aktueller Puls (bpm)
- Trainingsdauer (hh:mm:ss)
- verbrannte Kalorien (kcal)
- aktuelle Uhrzeit
- Rundennummer
- Rundenzeit
- durchschnittliche Rundenzeit

Nach jeder gestoppten Runde können Sie sich anzeigen lassen, wie viele Kalorien (kcal) Sie verbrannt haben.

Wasserdichtheit

In der folgenden Tabelle können Sie nachlesen, in welcher Situation das Armband bis zu 3 bar* wasserdicht ist.

Wasserdicht bis	Regen, Spritzer	Händewaschen	Dusche	Baden, Schwimmen	Wassersport
3 bar	Ja	Ja	Ja	Ja	Nein

*Die bar-Angabe bezieht sich auf den Luftüberdruck, der im Rahmen der Wasserdichtheitsprüfung nach DIN 8310 bei dem Armband angewandt wurde.

Das Armband hält eine begrenzte Zeit einen Druck von 3 bar aus

Trainingsmodi anwenden

- Rufen Sie Ihren gewünschten Trainingsmodus über die Menütaste (3) auf.
- Um das Training mit der Pulsmessung zu starten, halten Sie in dem jeweiligen Modus die Menü-Taste (3) für zwei Sekunden gedrückt. Im Display erscheint die Anzeige „Start?“.
- Drücken Sie die Menü-Taste, um das Training zu starten. Im Display blinkt

,

 oder

 für drei Sekunden.
- Über die App können Sie drei voreingestellte Trainingszonen (Gesundheit, Fettverbrennung und Aerobic) sowie eine benutzerdefinierte Trainingszone auswählen. Weiterhin kann in der App ein Pulszonenalarm für das Überschreiten und Unterschreiten der Pulszone sowie das Erreichen des maximalen Pulses aktiviert werden.

Während des Trainings kann zwischen verschiedenen Trainingswerten gewechselt werden. Hierzu stehen Ihnen in der App zwei Möglichkeiten zur Verfügung:

1. Automatischer Wechsel: Alle Trainingsdaten werden im Wechsel zwei Sekunden lang auf dem Display angezeigt. Danach schaltet sich das Display aus.
2. Manueller Wechsel: Durch Drücken der Menü-Taste rufen Sie die Trainingsdaten nacheinander auf. Nach einer Minute schaltet sich das Display automatisch aus.

- Zusätzlich können Sie in der App weitere Einstellungen auswählen. Beispielsweise können Sie sich nur bestimmte Trainingsdaten auf dem Display anzeigen lassen.

Runden generieren

- Nachdem das Training gestartet wurde, drücken Sie die Menü-Taste, um das Display einzuschalten.
- Drücken Sie die Menü-Taste erneut, um eine Runde zu generieren.

Die Funktion „Runden generieren“ ist ausschließlich in den Modi Schwimmen und Radfahren verfügbar.

Training beenden

- Um das Training zu beenden, halten Sie die Menü-Taste für zwei Sekunden gedrückt. Im Display erscheint die Anzeige „Stop?“.
- Drücken Sie die Menü-Taste, um das Training zu beenden. Im Display blinkt

,

oder

für drei Sekunden.

Trainingswerte ansehen

Nachdem Sie Ihr Training beendet haben, haben Sie die Möglichkeit sich Ihre aktuellen Trainingswerte im jeweiligen Trainingsmodus anzusehen. Das Armband speichert die Trainingswerte der letzten zehn aufgezeichneten Trainingseinheiten. Durch die Synchronisation der Trainingsdaten in die App werden diese automatisch am Armband gelöscht.

- Gehen Sie in den jeweiligen Trainingsmodus und halten Sie die Menü-Taste für zwei Sekunden gedrückt. Im Display erscheint die Anzeige „Start?".
- Warten Sie zwei Sekunden. Im Display erscheint die Anzeige „Record".
- Drücken Sie die Menü-Taste, um sich die verschiedenen Trainingswerte anzeigen zu lassen. Die Trainingsdaten erscheinen nacheinander im Zwei-Sekunden-Takt.

Lediglich die Daten des letzten Trainings können in „Record" abgerufen werden. Wenn Sie das Armband längere Zeit nicht mit der App synchronisieren, wird die erste Trainingsaufzeichnung durch die elfte Trainingsaufzeichnung überschrieben.

Schlaf-Modus

- Das Armband misst Ihren Schlaf in Stunden und Minuten. Das Armband erkennt nicht automatisch, dass Sie schlafen – Sie müssen den Schlaf-Modus dafür aktivieren (und am Morgen deaktivieren).
- Sie können über die App außerdem die Auto Sleep Funktion wählen. Dadurch aktiviert und deaktiviert sich der Schlafmodus automatisch zu den von Ihnen eingestellten Uhrzeiten.
- Damit das Armband Ihren Schlaf aufzeichnen kann, muss dieses während der Nacht getragen werden. Das Armband zeichnet Ihre Schlafdauer und -qualität auf. Über die App/Software können Sie die Auswertung Ihrer Schlafphasen und -qualität einsehen.

Schlaf-Modus aktivieren

Tragen Sie das Armband, wenn Sie schlafen gehen, und aktivieren Sie den Schlaf-Modus folgendermaßen:

- Halten Sie die Menü-Taste (3) im Schlaf-Modus etwa zwei Sekunden lang gedrückt. Im Display erscheint die Anzeige „Sleep?“.
- Drücken Sie die Menü-Taste erneut, um den Schlaf-Modus zu aktivieren. Im Display erscheint das Symbol . Der Schlaf-Modus ist aktiviert. Ihre Schlafdauer und -qualität werden ab jetzt aufgezeichnet. Sie können die gesammelten Daten über die App einsehen. Wenn Sie jetzt die Menü-Taste drücken, erscheint die aktuelle Uhrzeit im Display.

Schlaf-Modus deaktivieren

- Halten Sie die Menü-Taste (3) nach dem Aufwachen etwa zwei Sekunden lang gedrückt. Im Display erscheint die Anzeige „Wake?“.
- Um den Schlaf-Modus zu beenden, drücken Sie die Menü-Taste (3). Im Display erscheinen nacheinander kurz die Anzeige und die zuletzt aufgezeichnete Schlafdauer.

Akkustandsanzeige 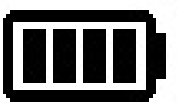

- Hier können Sie den Akkustand des Armbandes abrufen (siehe auch Seite 13).

Alarmfunktion

- Sie können über die App/Software eine Alarmfunktion einstellen. Insgesamt können Sie bis zu drei Alarme einstellen.
- Wenn ein Alarm losgeht, ertönt für etwa 30 Sekunden ein akustisches Signal, und die Anzeige im Display wechselt zwischen dem Alarmsymbol und der aktuellen Uhrzeit.
- Um den Alarm auszuschalten, drücken Sie auf die Menü-Taste.

Armband ohne die App verwenden

- Sie können das Armband auch ohne die App verwenden. Beachten Sie dabei, dass zur Ermittlung der verbrannten Kalorien und der Distanz die Personendaten eines durchschnittlichen Nutzers verwendet werden.
- Dadurch können Ihre tatsächlichen Ergebnisse von den ermittelten Ergebnissen abweichen. Ihre Daten können ohne die App auch nur für den aktuellen Tag angezeigt werden.

Ohne die App können Sie die werkseitig voreingestellten Ziele nicht an Ihre individuellen Ziele anpassen. Werkseitig voreingestellt sind:

- Schrittziel: 10.000 Schritte
- Distanzziel: 6 km
- Kalorienverbrauch: 3.000 Kilokalorien

- Um die Uhrzeit einzustellen, halten Sie im Uhrzeitmodus um 12:00 Uhr mittags die Menü-Taste solange gedrückt bis „Reset?“ aufleuchtet. Durch erneutes Drücken der Menü-Taste können Sie den Reset bestätigen, dadurch wird die Uhrzeit auf 12:00 Uhr eingestellt, es werden aber auch gleichzeitig alle gespeicherten Daten gelöscht.

5. Erklärung von Fehleranzeigen

Nutzen Sie die folgenden Informationen und unsere FAQ (häufig gestellten Fragen) auf unserer Internetseite, um Fehler selbst zu beheben: www.veroval.info

■ Bevor Sie das Armband reklamieren, prüfen Sie bitte, ob der Akku leer ist und laden Sie diesen ggf. auf.

Aufgetretener Fehler	Behebung
Es wurden nicht alle gemessenen Daten übertragen.	Wenn Sie innerhalb der letzten 30 Tage keine Synchronisation mit der App durchgeführt haben, werden die davor gemessenen Daten überschrieben. Synchronisieren Sie das Armband mindestens alle 30 Tage.
Es kommt keine Verbindung zwischen dem Armband und Ihrem Smartphone / Tablet zustande.	■ Überprüfen Sie die Kompatibilität Ihres Smartphones oder Tablets (siehe „Kompatible Geräte“, S. 16). ■ Schalten Sie *Bluetooth*® bei Ihrem Smartphone aus und wieder ein. ■ Starten Sie dann den Verbindungsvorgang am Armband neu.

Es kommt keine Verbindung zwischen dem Armband und Ihrem Smartphone/Tablet zustande.	■ Schalten Sie Ihr Smartphone aus und wieder ein. ■ Schalten Sie die Sichtbarkeit Ihres Smartphones im *Bluetooth*®-Menü ein. ■ Installieren Sie die App neu auf Ihrem Smartphone. ■ Führen Sie einen Reset des Armbands über den Resetknopf auf der Rückseite des Armbands durch.
Keine Anzeige des Pulses.	Der optische Sensor für die Pulsmessung auf der Gehäuserückseite ist verschmutzt. Reinigen Sie den optischen Sensor, wie im Kapitel „Pflege des Gerätes“ beschrieben.
Die Pulsanzeige funktioniert nicht korrekt.	■ Ihr Puls liegt unter 40 beats per minute. Achten Sie darauf, dass das Armband nicht zu locker am Handgelenk sitzt. ■ Legen Sie das Armband hinter dem Handgelenksknöchel an.

■ Die Wortmarke *Bluetooth*® und zugehöriges Logo sind eingetragene Marken der Bluetooth SIG, Inc. Jedwede Nutzung dieser Marken durch die PAUL HARTMANN AG erfolgt unter Lizenz. Weitere Marken und Handelsnamen sind Eigentum der jeweiligen Inhaber.

Armband zurücksetzen

- Sollte das Armband nicht reagieren oder die Anzeige fehlerhaft sein, drücken Sie die Reset-Taste (5) auf der Rückseite des Armbandes um einen Hardware-Reset durchzuführen. Die gespeicherten Daten bleiben dabei erhalten.
- Um das Armband auf die Werkseinstellungen zurückzusetzen, halten Sie im Uhrzeitmodus die Menü-Taste solange gedrückt bis „Reset?“ aufleuchtet. Durch erneutes Drücken der Menü-Taste können Sie den Reset bestätigen, dadurch wird die Uhrzeit auf 12:00 Uhr eingestellt, es werden aber auch gleichzeitig alle gespeicherten Daten gelöscht.
- Wenn das Armband mit der App verbunden ist, können Sie die Rücksetzung auf die Werkseinstellungen auch in der App durchführen. Gehen Sie dazu in die Einstellungen für das Armband.

6. Pflege des Gerätes

Armband reinigen

- Wischen Sie das Band mit einer weichen Bürste, etwas Wasser und milder Seife sauber.
- Wischen Sie das Anzeigemodul mit einem weichen, höchstens feuchten und fusselfreien Tuch sauber.
- Lassen Sie das Band und das Anzeigemodul vor der Verwendung oder Aufbewahrung vollständig an der Luft trocknen.
- Achten Sie darauf, dass der optische Sensor auf der Gehäuseunterseite frei von Ablagerungen ist. Damit gewährleisten Sie eine akkurate Pulsmessung.

Armband aufbewahren

- Bewahren Sie das Armband an einem geeigneten Ort zwischen -10 °C und +50 °C auf.
- Bewahren Sie das Armband an einem sauberen und trockenen Ort auf.

7. Garantiebedingungen

- Für dieses Aktivitätsarmband gewähren wir entsprechend nachstehender Bedingungen 2 Jahre Garantie ab Kaufdatum.
- Garantieansprüche müssen innerhalb der Garantiezeit geltend gemacht werden. Das Kaufdatum ist durch die ordnungsgemäß ausgefüllte und abgestempelte Garantieurkunde oder die Kaufquittung nachzuweisen.
- Innerhalb der Garantiezeit leistet HARTMANN kostenlosen Ersatz für sämtliche Material- und Fertigungsfehler am Gerät bzw. setzt dieses wieder instand. Eine Verlängerung der Garantiezeit entsteht dadurch nicht.
- Das Gerät ist nur für den in dieser Gebrauchsanweisung beschriebenen Zweck vorgesehen.
- Schäden, die durch unsachgemäße Behandlung oder unbefugte Eingriffe entstanden sind, werden von der Garantieleistung nicht erfasst. Von der Garantieleistung ausgeschlossen sind Zubehörteile, die einer Abnutzung unterliegen (z. B. das Band). Schadenersatzansprüche sind auf den Warenwert beschränkt; der Ersatz von Folgeschäden wird ausdrücklich ausgeschlossen.
- Im Garantiefall senden Sie bitte das Armband mit vollständig ausgefüllter und abgestempelter Garantieurkunde oder der Kaufquittung direkt oder über Ihren Händler an den für Sie zuständigen Kundenservice in Ihrem Land.

8. Kontaktdaten bei Kundenanfragen

DE PAUL HARTMANN AG
Service Center Diagnostic
Friedrich-Penseler-Straße 17
21337 Lüneburg
customer.care.center@hartmann.info
www.veroval.info

0800-400 400 9 (gebührenfrei innerhalb Deutschlands)
Mo.–Fr. von 08.00 bis 16.00 Uhr

AT UTS Geräte Service Ges.m.b.H.
Tel.: 0043 1 706 14 15
E-Mail: office@uts.at
www.veroval.at

CH IVF HARTMANN AG
8212 Neuhausen
www.veroval.ch

Stand der Information: 4-2017

9. Technische Daten

Armband	
Modell-Nr.:	B2B-AT-41
Betriebstemperatur:	-10 °C bis +50 °C
Lagertemperatur:	-10 °C bis +50 °C
Länge des Armbands:	ca. 25 cm

Messbereiche	
Puls:	40 – 225 beats per minute
Schritte:	0 – 99999
Distanz:	0 – 99,99 km
Trainingszeit:	0 – 09:59:59
Kalorien:	0 – 9999 kcal

Akku	
Typ:	Lithium-Polymer-Akku
Kapazität:	50 mAh
Spannung:	3,7 V
Ladestrom:	< 25 mA

Anforderungen an Ladegerät:
5 V, 50 mA (USB 1.0/2.0 oder Adapter, optional erhältl.)

Konformitätserklärung

Hiermit erklärt die PAUL HARTMANN AG, dass sich das Aktivitätsarmband (Modell-Nr. B2B-AT-41) in Übereinstimmung mit den grundlegenden Anforderungen und den übrigen einschlägigen Bestimmungen der Direktiven RED 2014/53/EU und RoHS 2011/65/EU befindet. Den vollständigen Text der Konformitätserklärung können Sie über unsere Homepage abrufen: www.veroval.info

Gentilissimo cliente, gentilissima cliente,

siamo molto lieti che abbiate scelto il braccialetto per attività fisica Veroval® della ditta HARTMANN. Il braccialetto per attività fisica consente l'analisi mirata delle attività e un'analisi approfondita del sonno. Tutti i dati possono essere gestiti e analizzati su smartphone/tablet o PC tramite l'app Veroval® medi.connect.

Prima di utilizzare l'apparecchio per la prima volta leggere attentamente le presenti istruzioni per l'uso in quanto solo una corretta gestione garantisce un utilizzo corretto del braccialetto per attività fisica. La mancata osservanza di queste istruzioni per l'uso può causare ferite o danni al braccialetto. Le istruzioni per l'uso si basano su normative e regole vigenti nell'Unione Europea. All'estero, osservare anche le direttive e leggi specifiche vigenti nel rispettivo paese. Conservare con cura le istruzioni per l'uso e renderle accessibili anche agli altri utenti. Verificare che la confezione dell'apparecchio sia integra e che all'interno ci sia tutto.

Materiale fornito in dotazione:

- Braccialetto per attività fisica
- Adattatore USB-*Bluetooth*®
- Istruzioni per l'uso con certificato di garanzia

IT Italiano

Sommario

1. Descrizione del dispositivo 47
2. Avvertenze importanti 48
3. Messa in funzione 55
4. Utilizzo del braccialetto per attività fisica 62
5. Interpretazione delle indicazioni di errore 80
6. Manutenzione del dispositivo 83
7. Condizioni di garanzia 84
8. Contatti per assistenza clienti 85
9. Dati tecnici 86

1. Descrizione del dispositivo

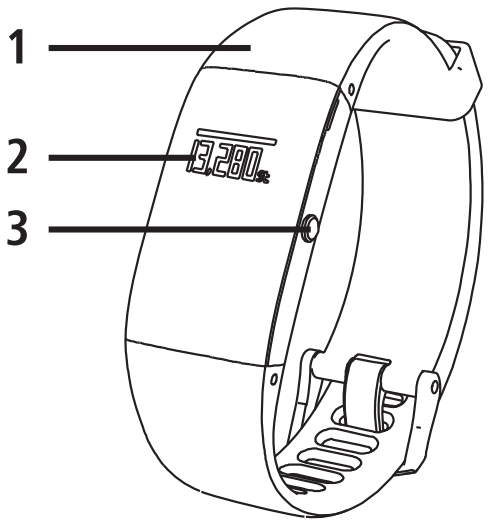

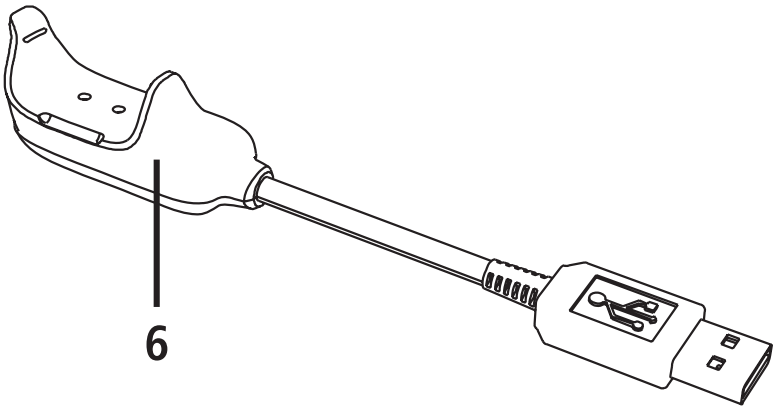

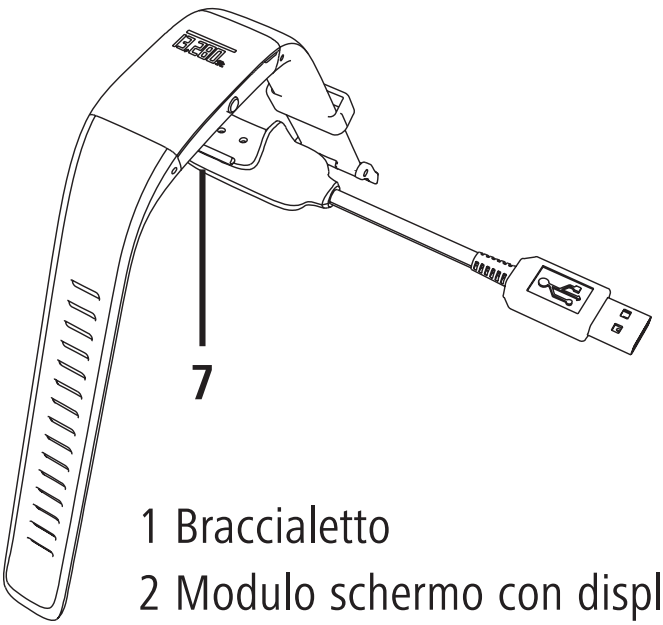

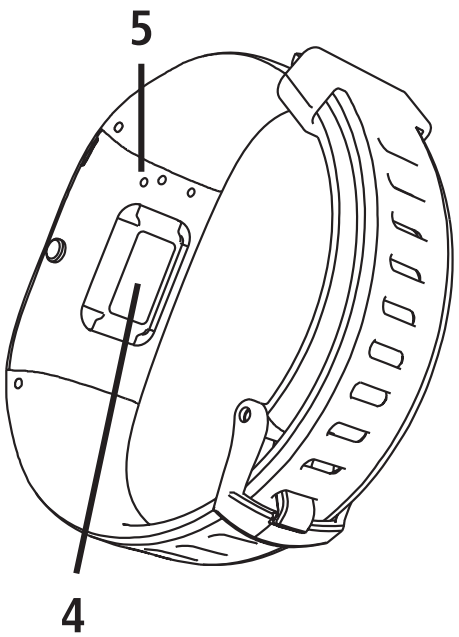

1 Braccialetto
2 Modulo schermo con display
3 Tasto menu
4 Sensore ottico
5 Tasto reset
6 Adattatore USB-*Bluetooth*®
7 Trasferimento dati / caricamento della batteria tramite adattatore USB-*Bluetooth*®

2. Avvertenze importanti

Legenda

I seguenti simboli e parole chiave vengono utilizzati in queste istruzioni per l'uso, sul braccialetto o sulla confezione:

Attenzione

Questo simbolo fornisce ulteriori informazioni utili per il montaggio o per il funzionamento.

Rispetto delle istruzioni per l'uso

Dichiarazione di conformità (vd. capitolo «Dichiarazione di conformità»): i prodotti contrassegnati con questo simbolo sono conformi a tutte le norme comunitarie applicabili nell'area della Comunità Economica Europea.

Il punto verde – Duales System Deutschland GmbH: serve per avvisare il consumatore che il fabbricante ha rispettato la normativa in merito al riciclaggio dei rifiuti.

Corrente continua

LOT Descrizione di carica

REF Codice del prodotto

IT Italiano

Destinazione d’uso

Il braccialetto è stato concepito esclusivamente per la registrazione delle attività e abitudini del sonno dell’utente. Serve a raccogliere dati che possono essere analizzati su smartphone/tablet o PC tramite l’app o il software Veroval® medi.connect. Questi dati possono aiutare l'utente a tenere monitorati gli obietti relativi alla propria forma fisica, attività sportiva e sonno.

⚠ Il braccialetto è destinato al solo uso privato e non è adatto all’uso commerciale, terapeutico o medico. Non si tratta di un giocattolo o di un dispositivo medico. Utilizzare il braccialetto solo come descritto nelle istruzioni per l’uso. Ogni altro uso è considerato improprio e può causare danni a cose o lesioni personali. Il fabbricante o il rivenditore non si assumerà alcuna responsabilità per danni causati da un uso improprio o scorretto.

⚠ Istruzioni di sicurezza sul dispositivo e sulla confezione

- I portatori di pacemaker devono consultare il proprio medico prima di indossare il braccialetto.
- Le batterie possono esplodere quando vengono surriscaldate.
- Non surriscaldare il modulo schermo.
- Tenere il braccialetto lontano da superfici molto calde.
- Non gettare il modulo schermo nel fuoco.
- Non caricare la batteria in prossimità di superfici o oggetti molto caldi.
- Pericolo per i bambini dovuto alla mancanza di esperienza e conoscenza, così come per le persone con ridotte capacità fisiche, sensoriali o mentali.

  Questo braccialetto può essere utilizzato da bambini dall'età di otto anni e da persone con ridotte capacità fisiche, sensoriali o mentali oppure con mancanza di esperienza e conoscenza, se sorvegliati o addestrati all'uso sicuro del braccialetto e se hanno compreso i rischi che ne possono derivare. I bambini non devono giocare con il braccialetto. La pulizia e la manutenzione da parte dell'utente non devono essere eseguite da bambini, a meno che non siano maggiori di otto anni e sorvegliati.
- Tenere il materiale di imballaggio lontano dalla portata dei bambini (pericolo di soffocamento).
- Perdite di acido della batteria possono causare ustioni.
- Evitare il contatto dell'acido della batteria con pelle, occhi e mucose.

- In caso di contatto con l'acido della batteria, risciacquare immediatamente e abbondantemente con acqua l'area interessata e consultare un medico.
- Non utilizzare il braccialetto se mostra danni visibili.
- Non aprire l'alloggiamento del modulo schermo. Le riparazioni devono essere eseguite da personale qualificato. In caso di riparazioni eseguite in modo autonomo o di uso improprio, sono escluse richieste di responsabilità e di garanzia.

Evitare forti campi magnetici (per es. trasformatori). Questi potrebbero essere responsabili di variazioni nella trasmissione dei dati misurati.

- L'uso improprio del braccialetto può causare danni.
- La pulizia impropria può causare danni.

- Non utilizzare detergenti aggressivi, spazzole con setole in metallo o nylon e oggetti taglienti o metallici come coltelli, spatole dure o simili. Questi possono danneggiare la superficie.
- Tenere il braccialetto lontano da oggetti taglienti.
- Non rimuovere la batteria dal modulo schermo, perché è integrata in esso e non è sostituibile.
- Caricare la batteria scarica con l'adattatore USB-*Bluetooth*® incluso tramite un PC o un alimentatore esterno.
- Utilizzare il braccialetto a una temperatura ambiente compresa tra -10 °C e +50 °C.
- Non posizionare oggetti sul braccialetto e non esercitare alcuna pressione sul display.

⚠ Precisione dei risultati

- Si noti che i valori determinati dal braccialetto per attività fisica sono solo valori approssimativi dei reali valori ottenuti da un esame medico del corpo. Solo un medico specializzato è in grado di determinare con metodi clinici i precisi valori analitici.
- Se si fuma o si consumano alcolici prima della misurazione, la frequenza cardiaca può differire dai valori normali.

Indicazioni per lo smaltimento

- Smaltire la confezione nel rispetto dell'ambiente. Smaltire il cartone nella raccolta della carta e la pellicola nella raccolta dei materiali riciclabili.

- Per la tutela dell’ambiente, le batterie usate non devono essere gettate con i rifiuti domestici indifferenziati. Rispettare sempre le disposizioni per lo smaltimento o utilizzare i punti di raccolta pubblici appositi.

- Questo prodotto è conforme alla direttiva europea 2012/19/UE relativa alle apparecchiature elettriche ed elettroniche ed è stato contrassegnato come tale. Non smaltire i dispositivi elettronici con i rifiuti domestici. Informarsi sulle disposizioni locali per il corretto smaltimento di prodotti elettrici ed elettronici. Il corretto smaltimento serve a proteggere l’ambiente e la salute umana.

3. Messa in funzione

■ Rimuovere la pellicola protettiva dal display

Accendere il braccialetto per la prima volta

■ All'accensione, si percepisce una leggera resistenza premendo il tasto Menu. Non rilasciare il tasto Menu.

Caricare completamente il braccialetto prima del primo utilizzo. Accendere il braccialetto prima di caricare la batteria.

■ Tenere premuto il tasto menu (3) per otto secondi. Sul display appare 12:00.

■ Collegare la batteria a una fonte di alimentazione, come descritto nella sezione «Caricare la batteria».

Caricare la batteria

■ Collegare il braccialetto con l'adattatore USB-*Bluetooth*®(vd. capitolo 1).

■ Collegare l'adattatore USB-*Bluetooth*® a un PC.

Per la ricarica si può utilizzare anche un alimentatore adatto con collegamento USB (non contenuto nella confezione).

- Per richiamare lo stato di carica della batteria sul display, premere il tasto menu diverse volte fino a quando appare il simbolo batteria. Tale simbolo appare subito dopo la Modalità del sonno. Il simbolo batteria viene visualizzato per 5 secondi.
- Lo stato di carica viene mostrato nelle seguenti visualizzazioni:

Display	stato di carica
	78 % – 100 %
	56 % – 77 %
	33 % – 55 %
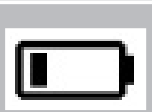	11 % – 32 %
	0 % – 10 %

Quando la batteria è quasi scarica, compare nell'indicatore di stato della batteria il seguente simbolo:

Inoltre, se si preme il tasto menu (3) tale simbolo appare a intervalli regolari.

Indossare il braccialetto

- Indossare il braccialetto al polso (preferibilmente dietro l'articolazione) e chiudere il cinturino. Il cinturino non deve risultare troppo stretto né troppo allentato, in modo da non provocare dolore o andare perso.

Raccomandiamo di non indossare il braccialetto alla mano dominante.

Accendere il braccialetto

- Dopo la prima attivazione il braccialetto può essere acceso e spento secondo le necessità. Premere il tasto menu (3) per due secondi. Sul display appare la modalità orario.

Spegnere il braccialetto

- In modalità orario, premere il tasto menu (3) per due secondi.
- Sul display vengono mostrate le indicazioni «Pair?» e «Off?».
- Durante la visualizzazione di «Off?» premere il tasto menu per spegnere il braccialetto. Sul display appare «Bye!».

Ora e impostazione formato orario

- Nella modalità orario viene mostrata l'ora attuale. Questa viene acquisita automaticamente dall'app. Nell'app si può impostare il formato orario a 24 o 12 ore.

Utilizzo del braccialetto con l'app/software Veroval® medi.connect

- Si può utilizzare il braccialetto per attività fisica con lo smartphone / tablet o con il PC. Con l'app/software Veroval® medi.connect si possono memorizzare e gestire i dati. Si possono visualizzare anche i dati di altri dispositivi Veroval® (ed elaborarli con il software).
- Il braccialetto per attività fisica può essere utilizzato anche senza app / software, però con delle limitazioni (vd. pagina 79).

Dispositivi compatibili

I seguenti dispositivi che dispongono di *Bluetooth*® 4.0 o superiore, o di un collegamento USB al PC, sono compatibili con il braccialetto e con l'app Veroval® medi.connect (smartphone/tablet) o con il software (PC):

- Smartphone e tablet con Android™ 4.4 e versioni successive
- Apple® iPhone® 4s e versioni successive
- Apple® iPad® di 3a generazione e versioni successive
- Apple® iPad mini™
- Apple® iPad Air™ e versioni successive
- PC con Windows 7, 8 & 10 (se supportato ufficialmente da Microsoft)

Un elenco dettagliato dei dispositivi compatibili può essere trovato sulla nostra pagina Internet all'indirizzo www.veroval.info

Scaricare e installare l'app Veroval® medi.connect

- Per utilizzare il braccialetto con l'app, è necessario scaricare l'app e installarla per es. sullo smartphone.
- Scaricare l'app dall'App Store oppure da Google Play Store. L'app può essere scaricata anche dalla nostra pagina Internet (www.veroval.info). (Per evitare lunghi tempi di caricamento e gli eventuali costi associati, si consiglia di utilizzare una connessione wireless per il download.)
- Installare l'app sullo smartphone. Seguire a tale scopo le indicazioni passo per passo nell'app.

Connettere il braccialetto con l'app

Assicurarsi che la funzione *Bluetooth*® sia attivata sullo smartphone/tablet.

- Una volta concluse le impostazioni utente, tornare al menu «Impostazioni».
- Selezionare il simbolo «braccialetto per attività fisica». Ora possono essere eseguite ulteriori impostazioni per un utilizzo ottimale del braccialetto.
- Per connettere il braccialetto con lo smartphone, selezionare nel campo «Pairing» (Abbinare) il punto «Connettere». Viene visualizzata una finestra di avviso.
- Premere in tale finestra «Connettere ora». Selezionare «Pair?» (Abbinare?) sul modulo schermo (2) tenendo premuto il tasto menu (3) per due secondi nella modalità orario. Sul display viene visualizzata l'indicazione «Pair?» (Abbinare?) (2).

- Premere nuovamente il tasto menu (3).
- Sul display viene visualizzata per circa 20 secondi l'indicazione «Pairing ... » (Abbinare ...). Durante tale intervallo di tempo il braccialetto si connette con lo smartphone. Quando la connessione è stata stabilita con successo, sul display viene visualizzato il simbolo ✔. Se la connessione non è riuscita, sul display viene visualizzato il simbolo ✖ (per il significato delle indicazioni di errore vd. capitolo 5).
- Una volta collegato con successo il braccialetto con lo smartphone, tornare indietro alla schermata principale.
- Da qui, tramite il campo «Attività», si accede alle valutazioni dei dati misurati. Non appena si collega il braccialetto con l'app, tutti i dati registrati vengono inviati a quest'ultima.

Se è stata selezionata l'opzione „Registrare", è possibile accedere ai propri dati anche da altri dispositivi collegati a Internet. Con il collegamento Internet attivo sullo smatphone, viene attivata automaticamente la trasmissione dei dati dall'app alla nostra pagina Intenet, dove vengono memorizzati. In tal modo risultano sempre disponibili.

Utilizzare il braccialetto con il software Veroval® medi.connect

- Collegare il braccialetto tramite l'adattatore USB-*Bluetooth*® direttamente alla porta USB del PC e seguire le indicazioni del software.

4. Utilizzo del braccialetto per attività fisica

- Per raggiungere i propri obiettivi relativi alla forma fisica, attività fisica e sonno, è possibile registrare sul braccialetto le proprie attività e abitudini del sonno.
- Alle ore 24 i valori vengono ripristinati automaticamente a zero.
- Nelle modalità «Passi», «Distanza» e «Calorie», un indicatore dei progressi mostra quanto ci si è avvicinati ai propri obiettivi. Quando si raggiunge un obiettivo, il relativo indicatore dei progressi lampeggia e viene emesso un segnale acustico. Tramite l'app/software Veroval® medi.connect si può spegnere e accendere il segnale acustico e impostare gli obiettivi personali.
- Nell'app/software si può avere una visualizzazione dettagliata per ogni valore target. In tale visualizzazione vengono mostrati in dettaglio i dati registrati giornalmente.
- Nella visualizzazione dettagliata della modalità sonno, si possono monitorare le varie fasi del sonno (veglia, sonno leggero e sonno profondo).

Memorizzazione dati

- Il braccialetto memorizza i dati misurati per sette giorni. Dall'8° al 30° giorno vengono memorizzati solo i dati complessivi della giornata. Se in tale intervallo di tempo non si collega il braccialetto con l'app/software, a partire dal 31° giorno la registrazione più vecchia verrà sovrascritta da quella più recente.
- Tale memorizzazione dei dati non riguarda la modalità allenamento. A tale proposito vedere «Visualizzare dati allenamento» (pagina 75).

Il braccialetto dispone delle seguenti funzioni:

Funzionamento	simbolo
Ora	
Durata attività	
Contapassi	
Distanza	
Calorie	
Misurazione del battito cardiaco	

Funzionamento	simbolo
Modalità allenamento per camminata/corsa	
Modalità allenamento per nuoto	
Modalità allenamento per bicicletta	
Modalità del sonno	
Visualizzazione stato di carica della batteria	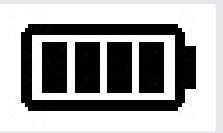
Allarme	

Ora

- La prima funzione mostrata nel modulo schermo è l'ora. Da qui si possono cambiare le modalità premendo il tasto menu. Il display si spegne automaticamente dopo tre secondi. Per riaccenderlo, premere nuovamente il tasto menu.

Con l'app/software Veroval® medi.connect è possibile impostare se si desidera tornare sempre alla modalità orario o all'ultima modalità visualizzata.

Durata attività

- Il braccialetto calcola il tempo di attività in ore e minuti.

Contapassi

- Il braccialetto conta i passi che vengono effettuati durante la giornata. Più passi vengono effettuati durante un giorno, più lunga diventa la barra dell'indicatore dei progressi al margine superiore del display. Con tale indicatore si può monitorare l'avanzamento verso il proprio obiettivo passi. L'impostazione di base prevede 10.000 passi come obiettivo giornaliero.

Se il braccialetto si trova in modalità sonno non vengono contati i passi effettuati.

Distanza

- Il braccialetto calcola la distanza complessiva percorsa durante la giornata in chilometri (km). Il calcolo si basa sui passi complessivi contati e sulle indicazioni individuali dell'utente (lunghezza del passo, altezza, sesso) che il braccialetto ricava dall'app. In alternativa la lunghezza del passo si può impostare tramite l'app.
- Maggiore è la distanza percorsa durante un giorno, più lunga diventa la barra dell'indicatore dei progressi al margine superiore del display. Con tale indicatore si può monitorare l'avanzamento verso il proprio obiettivo giornaliero. L'impostazione di base prevede 6 km come obiettivo giornaliero.

Nella modalità sonno, la modalità distanza risulta disattivata.

Calorie

- Il braccialetto calcola le calorie che vengono bruciate in un giorno. Il calcolo si basa sull'attività dell'utente e sulle sue indicazioni individuali (altezza, età, sesso, peso, durata del sonno ecc.) che il braccialetto ricava dall'app/software Veroval® medi.connect.
- Maggiore è la quantità di calorie bruciate durante un giorno, più lunga diventa la barra dell'indicatore dei progressi al margine superiore del display. Con tale indicatore si può monitorare l'avanzamento verso il proprio obiettivo giornaliero. L'impostazione di base prevede 3.000 chilocalorie come obiettivo giornaliero. Le calorie bruciate possono essere richiamate direttamente dal braccialetto oppure tramite l'app/software.

Si noti che vengono bruciate calorie anche durante il sonno e che la registrazione delle calorie avviene a partire dalle ore 24. Quando ci si sveglia la mattina vengono quindi già mostrate sul display del braccialetto le calorie consumate.

Misurazione del battito cardiaco

- Il braccialetto misura le pulsazioni non appena viene richiamata tale modalità. Il battito di base è sempre 72 bpm (battiti per minuto). Dopo alcuni secondi sul display vengono mostrate le pulsazioni dell'utente. Dopo 45 secondi la misurazione del battito cardiaco termina e il display si spegne automaticamente.

Modalità allenamento per camminata/corsa

Nella modalità allenamento per camminata/corsa, durante l'allenamento possono essere richiamati i seguenti valori:

- battito attuale (bpm)
- durata dell'allenamento (hh:mm:ss)
- distanza percorsa (km)
- tempo di percorrenza attuale (min/km)
- velocità attuale (km/h)
- passi
- calorie bruciate (kcal)
- ora attuale

Nella modalità camminata/corsa vengono memorizzate le informazioni di allenamento attuali dell'utente. Al termine possono essere richiamati tutti i valori dell'allenamento.

Modalità allenamento per nuoto e bicicletta 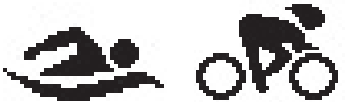

Nelle modalità allenamento per nuoto e bicicletta, durante l'allenamento possono essere richiamati i seguenti valori:

- battito attuale (bpm)
- durata dell'allenamento (hh:mm:ss)
- calorie bruciate (kcal)
- ora attuale
- numero di giri
- tempo sul giro
- tempo medio sul giro

Dopo ogni giro cronometrato si può visualizzare il numero di calorie (kcal) bruciate.

Resistenza all'acqua

Nella seguente tabella si può controllare in quale situazione il braccialetto è resistente all'acqua fino a 3 bar.*

Impermeabile all'acqua fino a	Pioggia, spruzzi	Lavaggio delle mani	Doccia	Fare il bagno, nuotare	Sport acquatici
3 bar	Sì	Sì	Sì	Sì	No

*L'indicazione dei bar si riferisce alla pressione dell'aria che è stata applicata al braccialetto all'atto della prova di impermeabilità secondo DIN 8310.

Il braccialetto resiste per un tempo limitato alla pressione di 3 bar

Utilizzare le modalità di allenamento

- Richiamare la modalità di allenamento desiderata tramite il tasto menu (3).
- Per iniziare l'allenamento con la misurazione del battito cardiaco, tenere premuto il tasto menu (3) nella relativa modalità per due secondi. Sul display viene visualizzata l'indicazione «Start?».
- Premere il tasto menu per iniziare l'allenamento. Sul display lampeggia

per tre secondi.
- Tramite l'app si possono selezionare tre zone allenamento preimpostate (salute, bruciagrassi e aerobica) e scegliere anche una zona allenamento definita dall'utente. Inoltre, nell'app può essere attivato un allarme limite pulsazioni se i valori superano o sono al di sotto della zona del polso, così come al raggiungimento delle pulsazioni massime.

Durante l'allenamento si può passare a diversi parametri di allenamento. A tal proposito l'app mette a disposizione due possibilità:

1. Cambio automatico: tutti i dati allenamento vengono visualizzati a rotazione per 2 secondi sul display. Dopodiché il display si spegne.
2. Cambio manuale: premendo il tasto menu vengono richiamati i dati allenamento in sequenza. Dopo un minuto il display si spegne automaticamente.

- In aggiunta si possono selezionare nell'app ulteriori impostazioni. Per esempio sul display possono essere visualizzati solo determinati dati allenamento.

Creare giri

- Dopo l'inizio dell'allenamento, premere il tasto menu per accendere il display.
- Premere nuovamente il tasto menu per creare un giro.

La funzione „Creare giri" è disponibile solo nelle modalità nuoto e bicicletta.

Terminare l'allenamento

- Per terminare l'allenamento, tenere premuto il tasto menu per due secondi. Sul display viene visualizzata l'indicazione «Stop?».
- Premere il tasto menu per terminare l'allenamento. Sul display lampeggia

,

 oppure

 per tre secondi.

Visualizzare dati allenamento

Una volta terminato l'allenamento, è possibile visualizzare i dati allenamento nella relativa modalità. Il braccialetto memorizza i dati allenamento delle ultime dieci unità di allenamento registrate. Tramite la sincronizzazione dei dati allenamento con l'app, questi vengono cancellati automaticamente dal braccialetto.

- Andare alla relativa modalità di allenamento e tenere premuto il tasto menu per due secondi. Sul display viene visualizzata l'indicazione «Start?».
- Attendere 2 secondi. Sul display viene visualizzata l'indicazione «Record».
- Premere il tasto menu per visualizzare i diversi valori di allenamento. I dati allenamento appaiono in sequenza a intervalli di 2 secondi.

Solo i dati dell'ultimo allenamento possono essere richiamati sotto la voce „Record". Se non si sincronizza per molto tempo il braccialetto con l'app, la prima registrazione di allenamento verrà sovrascritta dall'undicesima registrazione di allenamento.

Modalità sonno

- Il braccialetto misura il sonno in ore e minuti. Il braccialetto non riconosce automaticamente che l'utente sta dormendo - la modalità sonno deve essere attivata (e disattivata la mattina).
- Tramite l'app si può inoltre selezionare la funzione Auto Sleep. In tal modo la modalità sonno si attiva e disattiva a orari impostati dall'utente.
- Affinché il braccialetto possa registrare i dati durante il sonno, deve essere indossato per tutta la notte. Il braccialetto registra la durata e la qualità del sonno. Tramite l'app/software si può consultare la valutazione delle fasi e della qualità del sonno.

Attivare la modalità sonno

Indossare il braccialetto quando si va a letto e attivare la modalità sonno nel modo seguente:

- Tenere premuto il tasto menu (3) nella modalità sonno per circa due secondi. Sul display viene visualizzata l'indicazione «Sleep?» (Sonno?).
- Premere nuovamente il tasto menu per attivare la modalità sonno. Sul display viene visualizzato il simbolo . La modalità sonno è attivata. Da questo momento viene registrata la durata e la qualità del sonno. I dati raccolti possono essere visualizzati tramite l'app. Premendo il tasto menu, sul display viene visualizzata l'ora attuale.

Disattivare la modalità sonno

- Tenere premuto il tasto menu (3) dopo il risveglio per circa due secondi. Sul display viene visualizzata l'indicazione «Wake?» (Sveglia?).
- Per terminare la modalità sonno, premere il tasto menu (3). Sul display vengono visualizzate brevemente in sequenza l'indicazione e la durata del sonno misurata per ultima.

Indicatore di stato della batteria 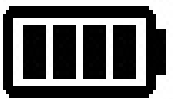

- Qui può richiamare lo stato di carica della batteria del braccialetto (vd. anche pagina 56).

Funzione allarme

- Tramite l'app/software si può impostare una funzione allarme. Complessivamente possono essere impostati fino a tre allarmi.
- Quando si attiva un allarme, viene emesso un segnale acustico per circa 30 secondi e il display mostra in alternanza il simbolo dell'allarme e l'ora attuale.
- Per spegnare l'allarme premere il tasto menu.

Utilizzo del braccialetto senza l'app

- Il braccialetto può essere utilizzato anche senza l'app. Si noti che per la determinazione delle calorie bruciate e della distanza vengono utilizzati i dati personali di un utente medio.
- Per tale motivo i risultati effettivi potrebbero essere diversi da quelli rilevati. I dati dell'utente possono essere visualizzati per il giorno corrente anche senza l'app.

Senza l'app non è possibile adattare gli obiettivi preimpostati a quelli individuali. Preimpostazioni di fabbrica:

- Obiettivo passi: 10.000 passi
- Obiettivo distanza: 6 km
- Consumo calorie: 3.000 calorie

- Per regolare l'ora, tenere premuto alle ore 12:00 il tasto menu nella modalità orario, fino a quando appare „Reset?". Premendo nuovamente il tasto menu si conferma il Reset e l'ora viene regolata alle ore 12:00. Contemporaneamente si cancellano però anche tutti i dati memorizzati.

5. Interpretazione delle indicazioni di errore

Utilizzare le seguenti informazioni e le nostre FAQ (domande frequenti) sulla nostra pagina Internet per risolvere autonomamente gli errori: www.veroval.info

- Prima di inviare un reclamo relativo al braccialetto, controllare se la batteria è scarica ed eventualmente ricaricarla.

Simbolo di errore	Soluzione
Non sono stati trasmessi tutti i dati misurati.	Se non è stata eseguita una sincronizzazione con l'app negli ultimi 30 giorni, i dati antecedenti a tale data vengono sovrascritti. Sincronizzare il braccialetto almeno ogni 30 giorni.
Non si stabilisce un collegamento tra braccialetto e smartphone/tablet.	■ Controllare la compatibilità dello smartphone o tablet (vd. «Dispositivi compatibili», pag. 59). ■ Spegnere e riaccendere il *Bluetooth*® dello smartphone. ■ Riavviare la procedura di collegamento del braccialetto.

Non si stabilisce un collegamento tra braccialetto e smartphone/tablet.	■ Spegnere e riaccendere lo smartphone. ■ Attivare la visibilità dello smartphone nel menu *Bluetooth*®. ■ Installare nuovamente l'app sullo smartphone. ■ Eseguire un reset del braccialetto tramite il tasto reset sul retro del braccialetto.
Nessuna indicazione delle pulsazioni.	Il sensore ottico per la misurazione del battito cardiaco sulla parte posteriore del braccialetto è sporco. Pulire il sensore ottico come descritto nel capitolo «Manutenzione del dispositivo».
L'indicatore delle pulsazioni non funziona correttamente.	■ Il battito cardiaco è inferiore a 40 battiti al minuto. Assicurarsi che il braccialetto non sia troppo allentato. ■ Indossare il braccialetto dietro l'articolazione del polso.

■ Il marchio *Bluetooth*® e i relativi loghi sono di proprietà di Bluetooth SIG, Inc. e l'uso di questi è concesso in licenza a PAUL HARTMANN AG. Altri marchi e nomi commerciali sono di proprietà dei rispettivi proprietari.

Ripristinare il braccialetto

- Qualora il braccialetto non dovesse reagire o l'indicazione fosse erronea, premere il tasto reset (5) sulla parte posteriore del braccialetto per effettuare un reset dell'hardware. I dati memorizzati non vanno persi.
- Per ripristinare il braccialetto alle impostazioni di fabbrica, tenere premuto il tasto menu nella modalità ora, fino a quando appare «Reset?». Premendo nuovamente il tasto menu si conferma il Reset e l'ora viene regolata alle ore 12:00. Contemporaneamente si cancellano però anche tutti i dati memorizzati.
- Quando il braccialetto è collegato con l'app, il ripristino alle impostazioni di fabbrica può essere effettuato anche dall'app. Per tale operazione accedere al menu «Tracker Settings» (Impostazioni per il braccialetto).

6. Manutenzione del dispositivo

Pulizia del braccialetto

- Pulire il braccialetto con un panno morbido inumidito e sapone delicato.
- Pulire il modulo schermo con un panno morbido, leggermente umido e privo di pelucchi.
- Lasciare asciugare completamente all'aria il braccialetto e il modulo schermo prima dell'utilizzo.
- Assicurarsi che il sensore ottico sul retro del dispositivo sia privo di depositi. In tal modo si garantisce una misurazione accurata del battito cardiaco.

Conservazione del braccialetto

- Conservare il braccialetto in un luogo adatto a una temperatura compresa tra -10 °C e +50 °C.
- Conservare il braccialetto in un luogo asciutto e pulito.

7. Condizioni di garanzia

- Per questo braccialetto per attività fisica forniamo, come da condizioni sotto indicate, una garanzia di 2 anni a partire dalla data di acquisto.
- I reclami devono essere fatti valere entro il periodo di garanzia. La data di acquisto va comprovata mediante il certificato di garanzia, compilato in tutte le sue parti e recante il timbro del rivenditore o mediante la ricevuta d'acquisto.
- Entro il periodo di garanzia HARTMANN garantisce la sostituzione o la riparazione gratuita di tutti i pezzi dell'apparecchio difettosi a causa di errori di produzione o di difetti del materiale. Questo però non dà diritto a un prolungamento del periodo di garanzia.
- Il dispositivo è inteso unicamente per lo scopo descritto nelle presenti istruzioni per l'uso.
- I danni provocati da un uso non appropriato o da un intervento non autorizzato sul dispositivo non sono compresi nella garanzia. Dalla garanzia sono esclusi i componenti soggetti a usura (ad es. il bracciale). Il diritto a un risarcimento per danni è limitato al prezzo di acquisto del dispositivo; è da escludere espressamente il risarcimento di danni conseguenti.
- In caso di reclamo spedire il braccialetto con il certificato di garanzia timbrato e compilato in tutte le sue parti o la ricevuta di acquisto, direttamente o tramite il rivenditore presso il quale si è acquistato l'apparecchio, al servizio di assistenza clienti di competenza per il proprio Paese.

8. Contatti per assistenza clienti

IT PAUL HARTMANN S.p.A.
Via della Metallurgia 12
37139 Verona
Tel.: 045 8182411
Numero verde: 800-632229
www.veroval.it

CH IVF HARTMANN AG
8212 Neuhausen
www.veroval.ch

Data di revisione del testo: 04-2017

9. Dati tecnici

Braccialetto	
Modello n.:	B2B-AT-41
Temperatura di funzionamento:	da -10 °C a +50 °C
Temperatura di conservazione:	da -10 °C a +50 °C
Lunghezza del braccialetto:	ca. 25 cm

Intervalli di misurazione	
Pulsazioni:	40 – 225 battiti al minuto
Passi:	0 – 99999
Distanza:	0 – 99,99 km
Tempo allenamento:	0 – 09:59:59
Calorie:	0 – 9999 kcal

Batteria	
Tipo:	Batteria ai polimeri di litio
Capacità:	50 mAh
Tensione:	3,7 V
Corrente di carica:	< 25 mA

Potenza necessaria del caricatore:
5 V, 50 mA (USB 1.0/2.0 oppure adattatore, disponibile come accessorio)

Dichiarazione di conformità

Con la presente la PAUL HARTMANN AG dichiara che il braccialetto per attività fisica (modello n. B2B-AT-41) è conforme ai requisiti essenziali e alle altre disposizioni pertinenti della direttiva RED 2014/53/UE e RoHS 2011/65/UE. Una copia integrale della dichiarazione di conformità può essere visualizzata sul nostro sito:
www.veroval.info

FR Français

Cher client, chère cliente,

Nous vous remercions d'avoir choisi le bracelet d'activité Veroval®, un produit de la société HARTMANN. Le bracelet d'activité permet d'effectuer une analyse précise de vos activités et de votre sommeil. Vous pouvez gérer et analyser la totalité des données sur smartphone / tablette ou PC à l'aide de l'application et du logiciel Veroval® medi.connect.

Veuillez lire attentivement ce mode d'emploi avant d'utiliser l'appareil pour la première fois. Le bracelet d'activité ne donnera les résultats escomptés que s'il est manipulé correctement. Le non-respect de ce mode d'emploi peut entraîner des blessures et endommager le bracelet. Ce mode d'emploi est basé sur les normes et réglementations en vigueur dans l'Union européenne. Veuillez respecter les directives et lois applicables dans votre pays. Conservez soigneusement ce mode d'emploi et faites en sorte qu'il soit accessible à d'autres utilisateurs. Vérifiez l'intégrité de l'emballage et de son contenu.

Inclus dans l'emballage :

- Bracelet d'activité
- Adaptateur USB *Bluetooth*®
- Mode d'emploi et certificat de garantie

Table des matières

1. Description de l'appareil 90
2. Indications importantes 91
3. Mise en service 98
4. Utilisation du bracelet d'activité 105
5. Explication des messages d'erreur 123
6. Entretien de l'appareil 126
7. Conditions de garantie 127
8. Coordonnées du service client 128
9. Caractéristiques techniques 129

1. Description de l'appareil

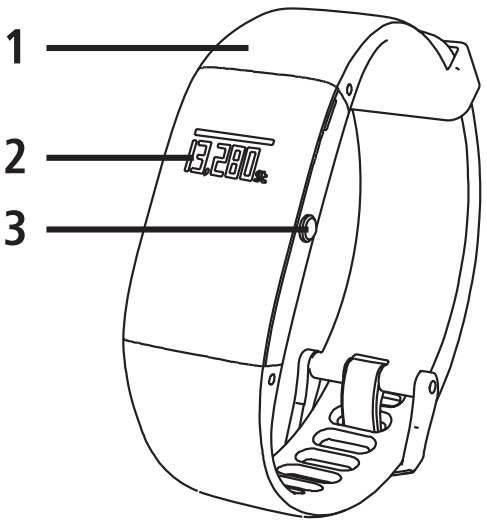

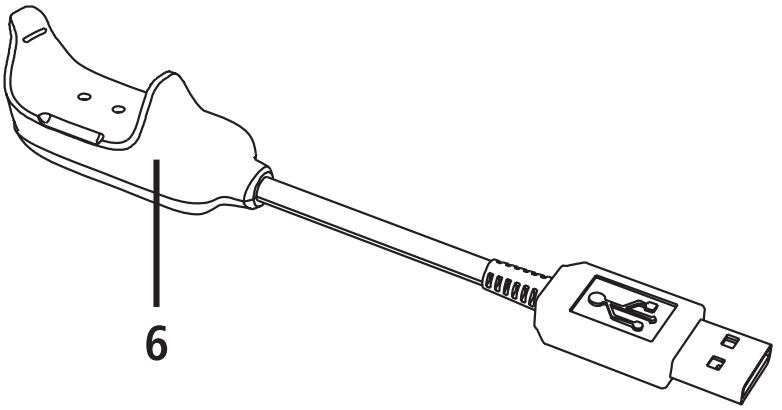

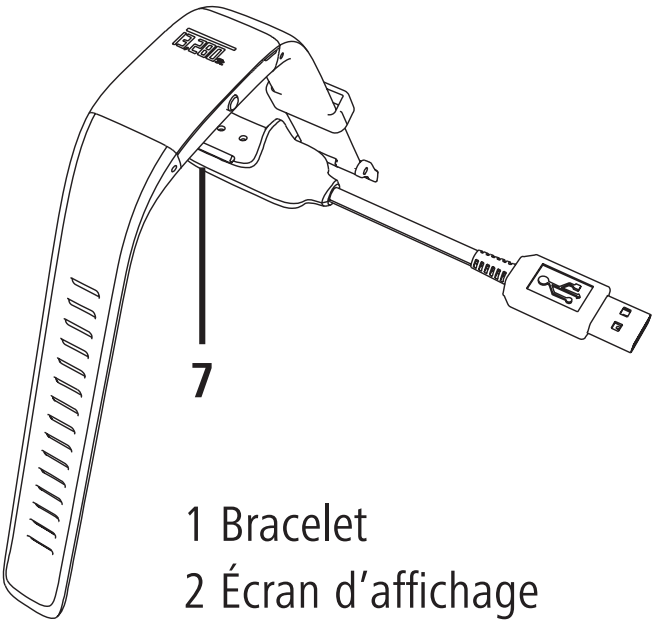

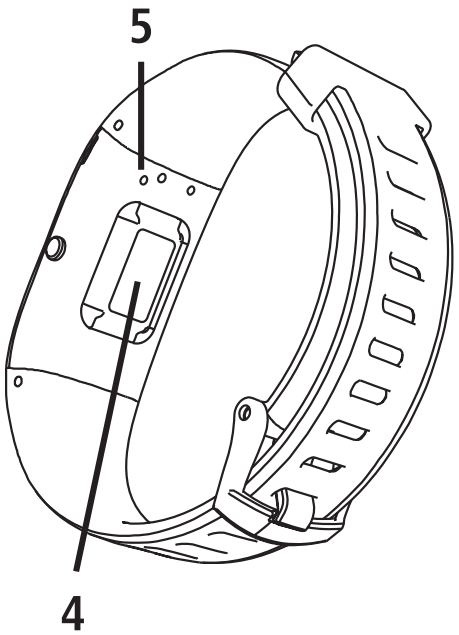

1 Bracelet
2 Écran d'affichage
3 Touche Menu
4 Capteur optique
5 Touche de réinitialisation
6 Adaptateur USB *Bluetooth*®
7 Transfert des données / Charge de la batterie par adaptateur USB *Bluetooth*®

2. Informations importantes

Légendes

Les symboles et mentions d'avertissement suivants sont utilisés dans ce mode d'emploi, sur le bracelet ou sur l'emballage :

Mise en garde

Ce symbole est suivi d'informations complémentaires utiles sur l'assemblage ou le fonctionnement du bracelet.

Veuillez éliminer l'emballage dans le respect de l'environnement

Veuillez suivre le mode d'emploi

Déclaration de conformité (voir le chapitre « Déclaration de conformité ») : les produits pourvus de ce symbole sont conformes aux exigences applicables dans l'Espace économique européen.

Le point vert – Duales System Deutschland GmbH.
Il s'agit d'un label allemand marquant l'adhésion du fabricant à un système de contribution au recyclage des déchets.

Courant continu

LOT Numéro de lot

REF Référence

Utilisation conforme

Le bracelet d'activité est uniquement conçu pour l'enregistrement de vos activités et habitudes de sommeil. Il collecte des données que vous pourrez analyser à l'aide de l'application Veroval® medi.connect (smartphone / tablette) ou du logiciel (PC). Ces données vous permettent de contrôler votre forme physique, vos activités et objectifs de sommeil.

⚠ Le bracelet est destiné à un usage privé uniquement et n'est pas adapté à un usage commercial, thérapeutique ou médical. Ce n'est ni un jouet ni un dispositif médical. Veuillez utiliser le bracelet comme indiqué dans le mode d'emploi. Toute autre utilisation est considérée comme non conforme et peut entraîner des blessures ou des dommages matériels. Le fabricant ou le distributeur ne se porteront pas garant des dommages causés par une utilisation non conforme ou incorrecte.

⚠ Précautions d'emploi de l'appareil et de son emballage

- Si vous portez un stimulateur cardiaque, veuillez consulter votre médecin avant d'utiliser le bracelet.
- Les batteries risquent d'exploser si elles sont exposées à une chaleur extrême.
- Ne chauffez pas le module d'affichage.
- Tenez le bracelet éloigné de sources de chaleur.
- Ne jetez pas le module d'affichage dans un feu.
- Ne chargez pas la batterie à proximité immédiate de surfaces ou d'objets très chauds.
- Risques pour les enfants en raison du manque d'expérience et de connaissances ainsi que pour les personnes ayant une déficience physique, sensorielle ou mentale.

  Ce bracelet convient aux enfants de plus de huit ans ainsi qu'aux personnes présentant des déficiences physiques, sensorielles ou mentales ou disposant d'expériences ou de connaissances limitées, à condition d'être sous surveillance, d'avoir été instruites sur l'utilisation correcte du bracelet et compris les risques encourus. Il est interdit aux enfants de jouer avec le bracelet. Il est interdit aux enfants d'effectuer le nettoyage et l'entretien de l'appareil, sauf s'ils sont âgés d'au moins huit ans et sont sous surveillance.
- Tenez les enfants hors de portée des matériaux d'emballage (risque d'étouffement).
- Les écoulements d'acide de la batterie peuvent causer des brûlures.

- Évitez tout contact de la peau, des yeux et des muqueuses avec l'acide de la batterie.
- En cas de contact avec l'acide de la batterie, rincez immédiatement et abondamment les parties concernées à l'eau claire et consultez un médecin.
- N'utilisez pas le bracelet s'il présente des signes de détérioration.
- N'ouvrez pas le boîtier de l'écran. Toute réparation devra être confiée à un spécialiste. Les demandes de garantie concernant un appareil réparé par un particulier ou mal utilisé seront rejetées.

Évitez les champs magnétiques puissants (par ex. transformateurs). Ceux-ci pourraient causer des écarts dans la transmission des données mesurées.

- Toute manipulation incorrecte du bracelet peut causer des dommages.
- Tout nettoyage incorrect peut causer des dommages.

- N'utilisez ni de produit nettoyant agressif, ni de brosse à poils métalliques ou en nylon, ni d'outils pointus ou métalliques, comme la lame d'un couteau, une spatule dure ou tout objet similaire. Ils risquent d'endommager les surfaces de l'appareil.
- Tenez les objets tranchants éloignés du bracelet.
- Ne retirez pas la batterie du module d'affichage ; elle y est intégrée et n'est pas remplaçable.
- Ne chargez la batterie vide qu'avec l'adaptateur USB *Bluetooth*® fourni qui sera relié à un PC ou à une autre source d'alimentation externe.
- Utilisez le bracelet à température ambiante, comprise entre -10 °C et +50 °C.
- Ne placez aucun objet sur le bracelet et n'appliquez aucune pression sur l'écran.

⚠ Précision des résultats

- Veuillez noter que les valeurs mesurées par le bracelet d'activité ne représentent qu'une indication par rapport aux analyses médicales. Seul un spécialiste équipé d'un matériel médical est en mesure de déterminer précisément les paramètres.
- Si vous fumez ou buvez de l'alcool avant la mesure, votre pouls ne pourra probablement pas être mesuré correctement.

Indications pour l'élimination

- Veuillez éliminer l'emballage en triant les différents composants. Jetez le papier et le carton dans le conteneur réservé au papier usagé et les films plastiques, avec le plastique.

- Pour la protection de l'environnement, ne jetez pas les batteries usagées avec vos ordures ménagères. Reportez-vous à la réglementation en vigueur sur l'élimination des déchets ou jetez-les dans un récipient public de récupération des piles usagées.

- Ce produit répond à la directive européenne 2012/19/UE relative aux déchets d'équipements électriques et électroniques et porte le marquage correspondant. N'éliminez jamais les appareils électroniques avec les déchets ménagers. Veuillez vous informer sur les réglementations locales relatives à l'élimination des produits électriques et électroniques. Les conditions correctes d'élimination visent à protéger l'environnement et la santé.

3. Mise en service

■ Retirez le film de protection de l'écran

Première mise en marche du bracelet d'activité

■ À la mise en marche, vous sentirez une légère résistance en appuyant sur la touche Menu. Ne la relâchez pas.

Chargez entièrement le bracelet avant de l'utiliser pour la première fois. Avant de charger la batterie, le bracelet d'activité doit être allumé.

■ Maintenez la touche Menu (3) enfoncée pendant huit secondes. Vous voyez 12:00 apparaître à l'écran.

■ Branchez la batterie à une source de courant, comme décrit dans la section « Charger la batterie ».

Charger la batterie

■ Connectez le bracelet à l'adaptateur USB *Bluetooth*® (voir le chapitre 1).

■ Connectez l'adaptateur USB *Bluetooth*® à un PC.

Vous pouvez également utiliser un adaptateur approprié avec port USB (non fourni avec l'appareil).

- Pour afficher l'état de charge de la batterie sur l'écran, appuyez sur la touche Menu jusqu'à ce que le symbole de la batterie s'affiche. Il apparaît immédiatement après le mode sommeil. Le symbole de la batterie reste affiché pendant 5 secondes.
- Le niveau de charge est représenté comme suit :

Affichage	Niveau de charge
	78 % – 100 %
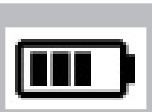	56 % – 77 %
	33 % – 55 %
	11 % – 32 %
	0 % – 10 %

Lorsque la batterie est pratiquement vide, son niveau est signalé par le symbole suivant :

Ce symbole apparaît régulièrement lorsque vous appuyez sur la touche Menu (3).

Mettre le bracelet

- Mettre le bracelet autour de votre poignet (de préférence derrière l'os du poignet) et fermez-le. Le bracelet ne doit être ni trop ni pas assez serré : il ne doit pas être douloureux, ni glisser ou tomber.

Nous recommandons de porter le bracelet sur votre main non dominante.

Allumer le bracelet

- Une fois activé, vous pouvez allumer et éteindre le bracelet suivant vos besoins. Maintenez la touche Menu (3) enfoncée pendant deux secondes. Le mode heure / mode temps apparaît à l'écran.

Éteindre le bracelet

- En mode heure, maintenez la touche Menu (3) enfoncée pendant deux secondes.
- « Pair » et « Off? » apparaissent à l'écran.
- Tant que « Off? » est affiché, appuyez sur la touche Menu pour éteindre le bracelet. Vous voyez apparaître « Bye! » à l'écran.

Régler l'heure et son format

- L'heure actuelle est affichée en mode heure. L'appareil reprend automatiquement l'heure de l'application. Sur l’application, vous pouvez régler le format de 24 h ou de 12 h.

Utiliser le bracelet avec l'application / le logiciel Veroval® medi.connect

- Vous pouvez utiliser le bracelet d'activité avec votre smartphone / tablette ou votre PC. L'application / le logiciel Veroval® medi.connect vous permet d'enregistrer et de gérer vos données. Vous pouvez également afficher les données enregistrées avec d'autres appareils Veroval® (et les éditer avec le logiciel).
- Le bracelet d'activité peut être également utilisé sans application / logiciel, mais avec quelques restrictions (voir page 122).

Appareils compatibles

Les appareils suivants, équipés de *Bluetooth®* 4.0 ou d'une version plus récente ou ayant un port USB sur PC, sont compatibles avec le bracelet et l'application Veroval® medi.connect (smartphone / tablette) ou le logiciel (PC) :

- Smartphones et tablettes avec Android™ 4.4 et versions plus récentes
- Apple® iPhone® 4s et versions plus récentes
- Apple® iPad® de la 3ème génération ou versions plus récentes
- Apple® iPad mini™
- Apple® iPad Air™ et versions plus récentes
- PC équipé d'une version Windows 7, 8 & 10 (tant que le logiciel sera officiellement pris en charge par Microsoft)

Vous trouverez une liste détaillée des appareils compatibles sur votre site Internet : www.veroval.info

Télécharger et installer l'application Veroval® medi.connect

- Pour pouvoir utiliser le bracelet avec l'application, vous devez télécharger l'application et l'installer par ex. sur votre smartphone.
- Pour ce faire, téléchargez l'application depuis App Store ou Google Play Store. Vous pouvez également télécharger l'application depuis notre site Internet (www.veroval.info). (Pour éviter les longs temps de charge et les frais occasionnés, nous recommandons d'utiliser une connexion WiFi pour le téléchargement.)
- Installez l'application sur votre smartphone. Suivez les instructions pas à pas pour l'installation.

Connecter le bracelet à l'application

Pensez à activer la fonction *Bluetooth*® de votre smartphone / tablette.

- Après avoir terminé les réglages utilisateurs, retournez au menu « Réglages ».
- Sélectionnez le symbole « Bracelet d'activité ». Vous pouvez maintenant effectuer des réglages complémentaires pour optimiser son utilisation.
- Pour connecter le bracelet à votre smartphone, sélectionnez l'option « Connecter » dans la zone « Pairing ». Vous accédez alors à une boîte de dialogue.
- Dans cette boîte de dialogue, appuyez sur « Connecter maintenant ».

Sélectionnez « Pair ? » sur l'écran (2) en maintenant la touche Menu (3) enfoncée pendant env. deux secondes en mode heure. « Pair ? » s'affiche (2).

- Appuyer de nouveau sur la touche Menu (3).
- « Pairing... » s'affiche pendant env. 20 secondes. Il s'agit de la durée nécessaire au bracelet pour établir la connexion avec votre smartphone. Si la connexion est réussie, vous voyez apparaître le symbole ✔ à l'écran. Si elle n'a pas pu être établie, vous voyez apparaître le symbole ✖ (pour en savoir plus sur les messages d'erreur, voir le chapitre 5).
- Lorsque vous avez connecté votre bracelet à votre smartphone, retournez dans l'aperçu.
- De là, vous pouvez accéder aux analyses des valeurs mesurées dans la partie « Activité ». Dès que vous avez connecté le bracelet à l'application, toutes les données enregistrées sont transférées vers celle-ci.

Si vous avez activé l'option « Enregistrer », vous pouvez également consulter vos données avec d'autres appareils munis d'un accès à Internet. En effet, une fois la connexion Internet activée sur votre smartphone, les données transférées sur l'application sont automatiquement téléchargées et enregistrées sur notre site Internet. Ceci vous permet d'y accéder quand vous le désirez.

Utiliser le bracelet avec le logiciel Veroval® medi.connect

- À l'aide de l'adaptateur USB *Bluetooth®*, connectez le bracelet directement au port USB de votre PC et suivez les instructions du logiciel.

4. Utilisation du bracelet d'activité

- Pour atteindre vos objectifs de forme physique, d'activité et de sommeil, le bracelet vous propose d'enregistrer vos activités et habitudes de sommeil.
- À minuit, les valeurs mesurées sont automatiquement remises à zéro.
- Dans les modes « Pas », « Distance » et « Calories », une barre de progression vous indique ce qui reste à faire pour atteindre votre objectif. Lorsque vous atteignez votre objectif, la barre de progression correspondante clignote et un signal sonore retentit. Vous pouvez activer ou désactiver le signal sonore et régler vos objectifs personnels dans l'application ou le logiciel Veroval® medi.connect.
- Pour chaque valeur cible, l'appplication / le logiciel proprose une vue détaillée. Elle vous permet de consulter vos données enregistrées quotidiennement, réparties dans différentes catégories.
- Dans la vue détaillée du mode Sommeil, vous pouvez afficher vos différentes phases de sommeil (phase d'éveil, de sommeil léger et de sommeil profond).

Enregistrement des données

- Le bracelet enregistre les données mesurées pendant sept jours. Du jour 8 au jour 30, seule la valeur quotidienne globale est mémorisée. Si pendant ce laps de temps, vous ne connectez pas le bracelet à l'application / au logiciel, l'enregistrement le plus ancien sera écrasé à partir du 31ème jour par le plus récent.
- Cet enregistrement des données ne concerne pas les modes d'entraînement. Pour en savoir plus, allez à la section « Visualiser les valeurs d'entraînement » (page 118).

Le bracelet dispose des fonctions suivantes :

Fonction	Symbole
Heure	
Temps d'activité	
Podomètre	
Distance	
Calories	
Mesure du pouls	

Fonction	Symbole
Mode d'entraînement pour la course / marche	
Mode d'entraînement pour la natation	
Mode d'entraînement pour le cyclisme	
Mode sommeil	
Affichage du niveau de charge	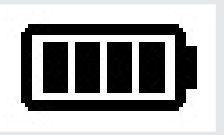
Alarme	

Heure

- La première fonction affichée sur le bracelet est l'heure. À partir de là, vous pouvez passer aux autres modes en appuyant sur la touche Menu. L'écran s’éteint automatiquement après trois secondes. Pour le réactiver, appuyez à nouveau sur la touche Menu.

À l'aide de l'application / du logiciel Veroval® medi.connect, faites les réglages nécessaires pour toujours repasser à l'affichage de l'heure ou accéder au dernier mode activé.

Temps d'activité

- Le bracelet calcule la durée d’activité en heures et en minutes.

Podomètre

- Le bracelet compte les pas que vous faites dans la journée. Plus vous faites de pas dans une journée et plus la barre de progression affichée en haut de l'écran s'allonge. Cette barre vous indique ce qui reste à faire pour atteindre votre objectif. L'appareil a été paramétré par défaut sur un objectif de 10.000 pas par jour.

Si le bracelet se trouve en mode Sommeil, le bracelet ne comptera pas les pas effectués.

Distance

- Le bracelet calcule la distance totale parcourue dans une journée en kilomètres (km). Le calcul est basé sur les pas comptés et vos données personnelles (longueur de pas, taille, sexe) enregistrées dans l'application. Vous pouvez également régler votre longueur de pas personnelle dans l'application.
- Plus la distance parcourue dans une journée est longue et plus la barre de progression affichée en haut de l'écran s'allonge. Elle vous indique la progression actuelle par rapport à l'objectif du jour. L'appareil a été paramétré par défaut sur un objectif quotidien de 6 km.

En mode Sommeil, le mode Distance est désactivé.

Calories

- Le bracelet calcule les calories que vous consommez par jour. Le calcul est basé sur votre activité et vos données personnelles (taille, âge, sexe, poids, temps de sommeil etc.) enregistrées dans l'application / le logiciel Veroval® medi.connect.
- Plus vous consommez de calories dans une journée et plus la barre de progression affichée en haut de l'écran s'allonge. Elle vous indique la progression actuelle par rapport à l'objectif du jour. L'appareil a été paramétré par défaut sur un objectif quotidien de 3.000 kilocalories. Vous pouvez consulter directement le nombre de calories consommées sur le bracelet ou dans l'application / le logiciel.

Pensez que vous consommez également des calories en dormant et que l'enregistrement débute à partir de minuit. C'est pourquoi, vous verrez dès le matin, au réveil, les calories consommées affichées sur votre bracelet.

Mesure du pouls

- Le bracelet mesure le pouls dès que ce mode est activé. Le pouls initial est toujours de 72 bpm (battements par minute). Quelques secondes plus tard, votre pouls actuel s'affichera à l'écran. La mesure du pouls dure 45 secondes. Ensuite, l'écran s'éteint automatiquement.

Mode entraînement pour la course / la marche

En mode entraînement Course / Marche, vous pouvez activer les paramètres suivants sur votre bracelet, pendant l'entraînement :

- Pouls (bpm)
- Durée de l'entraînement (hh:mm:ss)
- Distance parcourue (km)
- Rythme de course actuel (min/km)
- Vitesse (km/h)
- Pas
- Calories consommées (kcal)
- Heure

Vos informations sur l'entraînement sont enregistrées en mode Course / Marche. À la fin de celui-ci, vous pouvez activer tous les paramètres.

Mode entraînement pour la natation et le cyclisme

Dans les modes Natation et Cyclisme, vous pouvez activer les paramètres suivants sur votre bracelet, pendant votre session d'entraînement :

- Pouls (bpm)
- Durée de l'entraînement (hh:mm:ss)
- Calories consommées (kcal)
- Heure
- Nombre de tour
- Durée d'un tour
- Durée moyenne des tours

Après chaque tour terminé, vous pouvez afficher le nombre de calories (kcal) consommées.

Étanchéité

Le tableau suivant vous indique les situations dans lesquelles le bracelet est étanche à l'eau jusqu'à une pression de 3 bars*.

Étanche jusqu'à	Pluie, projections d'eau	Lavage des mains	Douche	Bain, natation	Sports aquatiques
3 bar	Oui	Oui	Oui	Oui	Non

*Les indications en bars se réfèrent à la pression positive d'air qui a été appliquée au bracelet dans le cadre d'essais d'étanchéité à l'eau, conformément à la norme DIN 8310.

Le bracelet résiste pendant une durée limitée à une pression de 3 bars

Utilisation des modes entraînement

- Activez le mode entraînement désiré avec la touche Menu (3).
- Pour démarrer un exercice avec la mesure du pouls, maintenez la touche Menu (3) enfoncée pendant deux secondes dans le mode choisi. « Start? » s'affiche.
- Appuyez sur la touche Menu pour démarrer l'entraînement. START, START ou START clignotent pendant trois secondes sur l'écran.
- Dans l'application, vous pouvez sélectionner trois types prédéfinis (santé, combustion des graisses, aérobic) ou un type personnalisé. L'application vous permet d'activer une alarme de dépassement de l'intervalle de fréquence cardiaque si votre pouls est en dehors d'une fréquence cardiaque normale ou que votre pouls maximum est atteint.

Pendant l'entraînement, vous pouvez afficher différentes valeurs. L'application vous propose deux possibilités :

1. Changement automatique : les paramètres sont tous affichés de manière alternative, pendant 2 secondes. Ensuite, l'écran s'éteint.
2. Changement manuel : vous pouvez activer successivement les paramètres en appuyant sur la touche Menu. Une minute plus tard, l'écran s'éteint automatiquement.

- L'application vous propose également d'autres réglages. Vous pouvez par ex. n'afficher que certains paramètres.

Générer les tours

- Après avoir démarré l'entraînement, appuyez sur la touche Menu pour allumer l'écran.
- Réappuyez sur la touche Menu pour générer un tour.

La fonction « Générer un tour » n'est disponible que dans les modes Natation et Cyclisme.

Terminer l'entraînement

- Pour terminer l'entraînement, appuyez sur la touche Menu pendant deux secondes. « Stop? » s'affiche.
- Appuyez sur la touche Menu pour terminer l'entraînement. , ou clignotent pendant trois secondes sur l'écran.

Visualiser les paramètres d'entraînement

Lorsque vous avez terminé l'entraînement, vous avez la possibilité de visualiser vos résultats dans le mode d'entraînement sélectionné. Le bracelet enregistre les paramètres des dix derniers entraînements enregistrés. En synchronisant les données d'entraînement dans l'application, elles seront automatiquement supprimées sur le bracelet.

- Allez dans le mode d'entraînement sélectionné et maintenez la touche Menu enfoncée pendant deux secondes. « Start? » s'affiche.
- Attendez 2 secondes. « Record » apparaît à l'écran.
- Appuyez sur la touche Menu pour afficher les différents paramètres. Les données apparaissent successivement, à une cadence de 2 secondes.

Seules les données du dernier entraînement peuvent être activées dans « Record ». Si vous ne synchronisez pas le bracelet pendant une durée prolongée avec l'application, le premier entraînement enregistré sera écrasé par le onzième.

Mode Sommeil

- Le bracelet mesure votre sommeil en heures et minutes. Le bracelet n'identifie pas automatiquement que vous dormez – vous devez activer le mode Sommeil (et le désactiver au réveil).
- L'application vous propose également une fonction Auto Sleep. Elle active et désactive automatiquement le mode Sommeil aux heures que vous réglez.
- Pour que votre bracelet puisse enregistrer votre sommeil, vous devez le porter la nuit. Le bracelet enregistre votre temps de sommeil et la qualité de celui-ci. Pour consulter l'analyse de vos phases de sommeil et la qualité de votre sommeil, utilisez l'application / le logiciel.

Activer le mode Sommeil

Portez le bracelet quand vous allez vous coucher et activez le mode Sommeil comme suit :

- Maintenez la touche Menu (3) enfoncée pendant env. deux secondes, en mode Sommeil. « Sleep? » s'affiche.
- Appuyez à nouveau sur la touche Menu pour activer le mode Sommeil. Le symbole apparaît à l'écran. Le mode Sommeil est activé. À partir de maintenant, l'appareil enregistre la qualité et la durée de votre sommeil. Vous pouvez consulter les données collectées dans l'application. En appuyant maintenant sur la touche Menu, vous affichez l'heure.

Désactiver le mode Sommeil

- Au réveil, maintenez la touche Menu (3) enfoncée pendant env. deux secondes. « Wake? » s'affiche.
- Pour quitter le mode Sommeil, appuyez sur la touche Menu (3). Le symbole et la durée du sommeil enregistrée en dernier s'affichent de manière brève et successive.

Indicateur de charge de la batterie 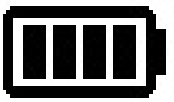

- Afficher l’état de charge de la batterie. (voir aussi la page 99).

Fonction Alarme

- L'application / le logiciel vous propose une fonction Alarme. Vous pouvez régler jusqu'à trois alarmes.
- Au déclenchement d'une alarme, vous entendez pendant env. 30 secondes un signal sonore. L'affichage passe du symbole d'alarme à l'heure.
- Pour éteindre l'alarme, appuyez sur la touche Menu.

Utiliser le bracelet sans l'application

- Vous pouvez également utiliser le bracelet sans l'application. Notez que les données d'un utilisateur moyen sont utilisées pour calculer les calories consommées et la distance parcourue.
- Vos résultats peuvent donc se différencier des valeurs par défaut. Vous pouvez également afficher vos données sans l'application, de la journée.

Sans l'application, vous ne pourrez pas adapter les objectifs paramétrés par défaut à vos objectifs individuels. Valeurs paramétrées par défaut :

- Objectif de pas : 10.000 pas
- Distance cible : 6 km
- Consommation de calories : 3.000 kilocalories

- Pour régler l'heure, à midi (12:00 PM), maintenez enfoncée la touche Menu en mode heure jusqu'à ce que « Reset » s'affiche. En appuyant à nouveau sur la touche Menu, vous confirmez la réinitialisation, qui réglera l'heure à 12:00 PM et fera disparaître toutes les données sauvegardées.

5. Explications des messages d'erreur

Utilisez les informations suivantes et notre FAQ (questions fréquentes) sur notre site Internet pour trouver les causes d'erreurs : www.veroval.info

■ Avant de faire une réclamation, veuillez vérifier tout d'abord si la batterie est vide et rechargez-la si besoin.

Erreur	Solution
Les données mesurées ne sont pas toutes transférées.	Si vous n'avez pas effectué de synchronisation avec l'application au cours des 30 derniers jours, les valeurs mesurées auparavant seront écrasées. Synchronisez le bracelet au moins tous les 30 jours.
Il n'y a pas de connexion entre le bracelet et votre smartphone / tablette.	■ Vérifiez la compatibilité de votre smartphone ou tablette (voir « Appareils compatibles », p. 102). ■ Éteignez et rallumez de nouveau le bouton *Bluetooth*® sur votre smartphone. ■ Puis recommencez la procédure de connexion sur le bracelet.

Il n'y a pas de connexion entre le bracelet et votre smartphone / tablette.	■ Éteignez et redémarrez votre smartphone. ■ Dans le menu *Bluetooth*®, activez la visibilité *Bluetooth*® de votre smartphone. ■ Réinstallez l'application sur votre smartphone. ■ Effectuez une réinitialisation du bracelet à l'aide de la touche de réinitialisation qui se trouve sur la face arrière du bracelet.
Pas d'affichage du pouls.	Le capteur optique de mesure du pouls, placé à l'arrière du boîtier, est sale. Nettoyez-le comme indiqué au chapitre « Entretien de l'appareil ».
L'affichage du pouls ne fonctionne pas correctement.	■ Votre pouls est inférieur à 40 battements / minute. Veillez à ce que le bracelet soit suffisamment bien positionné sur votre poignet. ■ Posez le bracelet derrière l'os du poignet.

■ La marque *Bluetooth*® et son logo sont des marques déposées de Bluetooth SIG, Inc. Toute utilisation de ces marques par PAUL HARTMANN AG se fait sous licence. Les autres marques déposées et noms commerciaux appartiennent à leurs propriétaires respectifs.

Réinitialiser le bracelet

- Si le bracelet ne réagit pas ou si l'affichage est erroné, appuyez sur la touche de réinitialisation (5) placée à l'arrière du bracelet, afin de réinitialiser l'appareil. Les données enregistrées ne seront pas perdues.
- Pour rétablir les paramètres par défaut, maintenez la touche Menu enfoncée en mode heure jusqu'à ce que « Reset? » s'affiche. Réappuyez sur la touche Menu pour confirmer la réinitialisation. L'heure est réglée sur 12:00 heures et les données enregistrées seront toutes supprimées.
- Si le bracelet est relié à l'application, vous pouvez également rétablir les paramètres par défaut dans l'application. Allez alors au menu Réglages du bracelet.

6. Entretien de l’appareil

Nettoyer le bracelet

- Nettoyez le bracelet avec une brosse douce et un peu d'eau savonneuse.
- Nettoyez le module d'affichage avec un chiffon doux qui ne peluche pas et légèrement humide.
- Laissez le bracelet et l’écran sécher complètement avant de l’utiliser ou de le ranger.
- Veillez à ce qu'il n'y ait aucun dépôt sur le capteur optique placé sur le dessous du boîtier. C'est essentiel pour mesurer correctement le pouls.

Ranger le bracelet

- Rangez le bracelet dans un endroit approprié, à une température comprise entre -10 °C et +50 °C.
- Conservez le bracelet dans un emplacement propre et sec.

7. Conditions de garantie

- Ce bracelet d'activité est garanti pendant 2 ans à partir de la date d'achat, conformément aux conditions ci-dessous.
- Les cas de garantie ne seront pris en compte que pendant la durée de la garantie. La date d'achat doit être attestée par un certificat de garantie dûment rempli et tamponné ou par la facture.
- Durant la période de garantie, HARTMANN assure la réparation ou le remplacement gratuit pour tous les défauts de matériels et de fabrication affectant l'appareil. Ces dispositions n'entraînent pas un allongement de la période de garantie.
- L'appareil n'est prévu qu'aux fins décrites dans ce mode d'emploi.
- La garantie ne comprend pas les dommages dus à une utilisation non conforme ou apparus après l'intervention d'une personne non-autorisée. Sont exclus de la garantie les accessoires sujets à l'usure (p. ex. le bracelet). Les dédommagements sont limités à la valeur de la marchandise ; l'indemnisation des dommages consécutifs est expressément exclue.
- Veuillez nous retourner directement le bracelet sous garantie avec le certificat de garantie dûment rempli et tamponné, ou avec la facture. Ou encore remettez-le à votre distributeur ou au service après-vente de votre pays.

8. Coordonnées du service client

FR SAV HARTMANN
CHATENOIS
67607 SELESTAT
CEDEX
Tel. 03.88.82.44.36
sav.veroval@hartmann.fr
www.veroval.fr

CH IVF HARTMANN AG
8212 Neuhausen
www.veroval.ch

Date de dernière révision de la notice : 04-2017

9. Caractéristiques techniques

Bracelet	
Modèle N° :	B2B-AT-41
Température de fonctionnement :	de -10 °C à +50 °C
Température de stockage :	de -10 °C à +50 °C
Longueur du bracelet :	env. 25 cm

Plages de mesure	
Pouls :	40 – 225 battements / minute
Pas :	0 – 99999
Distance :	0 – 99,99 km
Durée d'entraînement :	0 – 09:59:59
Calories :	0 – 9999 kcal

Batterie	
Type :	batterie au lithium-polymère
Capacité :	50 mAh
Tension :	3,7 V
Courant de charge :	< 25 mA

Exigences concernant le chargeur :
5 V, 50 mA (USB 1.0/2.0 ou adaptateur, proposé en option)

Déclaration de conformité

Par la présente, la société PAUL HARTMANN AG certifie que le bracelet d'activité (modèle N° B2B-AT-41) est conforme aux exigences essentielles et aux réglementations applicables de la directive RED 2014/53/UE et RoHS 2011/65/EU. Vous trouverez le texte exhaustif de la déclaration de conformité sur notre site Internet, à l'adresse suivante :
www.veroval.info

Veroval®

Garantieurkunde
Certificato di garanzia
Certificat de garantie

Aktivitätsarmband · Braccialetto per attività fisica · Bracelet d'activité

Kaufdatum · Data di acquisto · Date d'achat

Reklamationsgrund · Motivo del reclamo · Motif de réclamation ·

Händlerstempel · Timbro del rivenditore · Cachet du revendeur

030701/0 (04/17)

Made exclusively for PAUL HARTMANN AG by

KRIPPL-WATCHES
Warenhandels GmbH
Maria-Theresia-Straße 41
4600 Wels
AUSTRIA

CE